LIFETIME

MONTÁŽNÍ NÁVOD

DOUBLE BARREL

KOMPOSTER

MODEL 60309

PŘED MONTÁŽÍ :

- Sestavujte na rovném podkladu
- Montáž provádějte nejméně ve 2 osobách

Pre slovenský jazyk, viď strana 2.

A magyar nyelvű változatot lásd a 3. oldalon

Dla języka polskiego, patrz strony 4.



POUZE PRO DOMÁCÍ POUŽITÍ!
NÁVOD USCHOVEJTE PRO BUDOUCÍ POUŽITÍ.

NÁŘADÍ, KTERÉ BUDETE POTŘEBOVAT (NENÍ SOUČÁSTÍ BALENÍ)

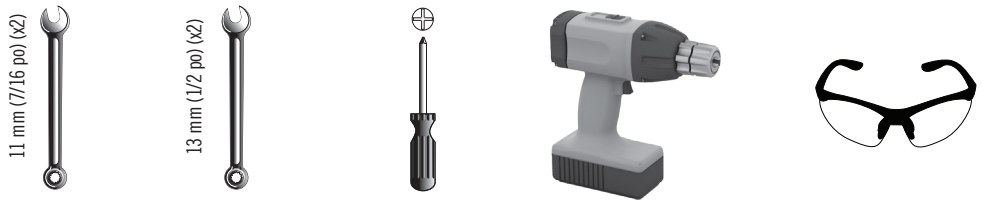

OBSAH

Vysvětlení značek.....4
Varovaní a poznámky.....5
Seznam dílů.....6
Montáž koše.....8
Montáž rámu.....18
Montáž víka.....30
Další upozornění.....34
Čištění a údržba.....38

OTÁZKY ?

ČÍSLO MODELU A ID PRODUKTU (pokud nás budete kontaktovat, budete potřebovat obě dvě)
Číslo modelu: **60309**
Product ID :

LIFETIME

MONTAŽNY NÁVOD

DOUBLE BARREL

KOMPOSTER

MODEL 60309

PRED MONTÁŽOU:

- Zostavujte na rovnom podklade
- Montáž vykonávajte najmenej vo 2 osobách

Pro český jazyk zpět na stranu 1.

A magyar nyelvű változatot lásd a 3. oldalon

Dla języka polskiego, patrz strony 4.



IBA PRE DOMÁCE POUŽITIE!
NÁVOD USCHOVAJTE PRE BUDÚCE POUŽITIE.

NÁRADIE, KTORÚ BUDETE POTREBOVAŤ (NIE JE SÚČASŤOU BALENIA)

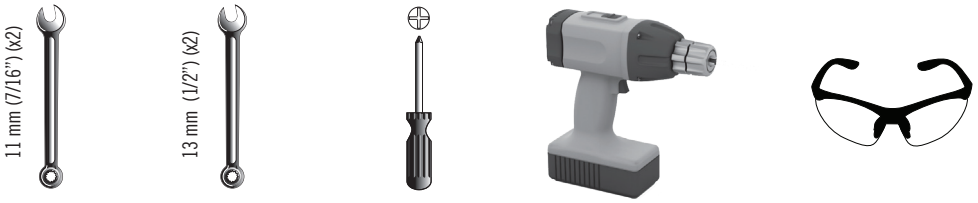

OBSAH

Vysvetlenie značiek 4
Varovania a poznámky.....5
Označenie dielov.....6
Montáž koša.....8
Montáž rámu.....18
Montáž víka.....30
Doplňujúce varovanie.....34
Čistenie a údržba.....38

OTÁZKY?

ČÍSLO MODELU A ID PRODUKTU (ak nás budete kontaktovať, budete potrebovať obe dve)
*Číslo modelu: **60309***
Product ID:

LIFETIME

SZERELÉSI ÚTMUTATÓ

DOUBLE BARREL

KOMPOSTER

MODEL 60309

SZERELÉS ELŐTT

- Egyenes alapon szerelje össze
- A szerelést legalább 2 személy végezze

Pro český jazyk zpět na stranu 1.

Pre slovenský jazyk, viď strana 2.

Dla języka polskiego, patrz strony 4.



CSAK OTTHONI HASZNÁLATRA!A HASZNÁLATI ÚTMUTATÓT ŐRIZZE MEG KÉSŐBBI FELHASZNÁLÁS CÉLJÁBÓL.

SZÜKSÉGES SZERSZÁMOK (A CSOMAG NEM TARTALMAZZA)

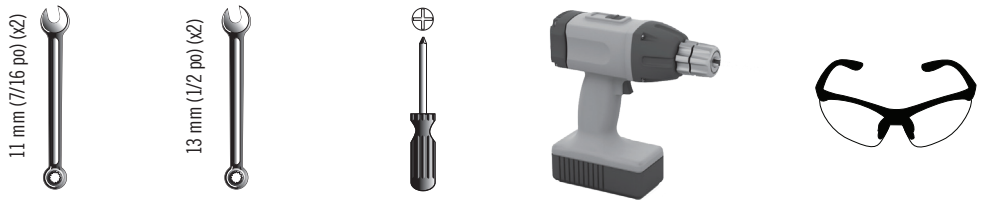

TARTALOM

Jelmagyarázat.....4
Figyelmeztetések.....5
Alkatrészlista.....6
A kosár szerelése.....8
Keretszerelés.....18
Fedélszerelés.....30
További tudnivalók.....34
Tisztítás és karbantartás.....38

KÉRDÉSEK?

MODELLSZÁM ÉS TERMÉKAZONOSÍTÓ (ha kapcsolatba lép velünk, mindkettőre szüksége lesz)
Modellszám: **60309**
Product ID :

LIFETIME

INSTRUKCJA MONTAŻU

DOUBLE BARREL

KOMPOSTER

MODEL 60309

PRZED MONTAŻEM:

- Montować na równym podłożu
- Montaż należy przeprowadzać w co najmniej 2 osoby

Pro český jazyk zpět na stranu 1.

Pre slovenský jazyk, viď strana 2.

A magyar nyelvű változatot lásd a 3. oldalon.



WYŁĄCZNIE DO UŻYTKU DOMOWEGO!
INSTRUKCJĘ NALEŻY ZACHOWAC NA PRZYSZŁOŚĆ

NARZĘDZIA POTRZEBNE DO MONTAŻU (NIE SĄ W ZESTAWIE)

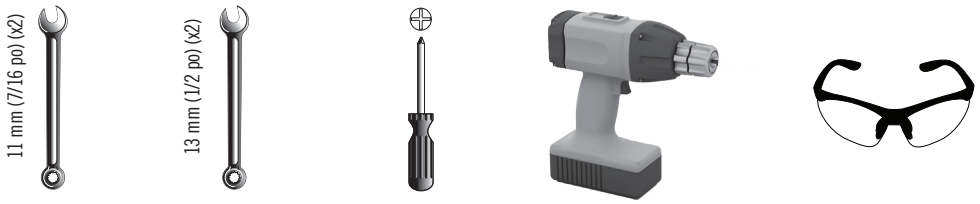

SPIS TREŚCI

OBJAŚNIENIE SYMBOLI.....4
OSTRZEŻENIA I UWAGI.....5
SPIS CZĘŚCI.....6
MONTAŻ KOSZA.....8
MONTAŻ RAMY.....18
MONTAŻ POKRYWY.....30
INNE UWAGI.....34
CZYSZCZENIE I KONSERWACJA.....38

PYTANIA?

ČNUMER MODELU I ID PRODUKTU (będziesz potrzebować obu, jeśli się z nami skontaktujesz)
Modellszám: **60309**
Product ID :



LEGENDA K IKONÁM / OBJAŚNIENIE SYMBOLI / LEGENDA K IKONÁM / IKONAJELMAGYARÁZAT



- Upozorňuje na zvlášť důležitou pasáž.
- Wskazuje, gdy należy zwrócić szczególną uwagę.
- Označuje venovanie špeciálnej pozornosti pri čítaní.
- Különösen fontos részt jelöl.



- Udává součásti potřebné v dané sekci.
- Wskazuje części, których należy użyć do danej sekcji.
- Označuje diely používané pre danú časť.
- Az adott szakaszban szükséges alkatrészeket adja meg



- Udává, že v dané sekci nejsou žádné součásti zapotřebí.
- Wskazuje, że dla danej sekcji nie są wymagane żadne części.
- Označuje, že pre danú časť nie sú potrebné žiadne diely.
- Azt jelzi, hogy az adott szakaszban nincs szükség alkatrészekre.



- Udává hardware potřebný v dané sekci.
- Wskazuje elementy montażowe potrzebne do danej sekcji.
- Označuje spojovacie prostriedky používané pre danú časť.
- Megadja az adott szakaszban szükséges hardvert.



- Udává, že na dané stránce není žádný hardware zapotřebí.
- Wskazuje, że dla danej strony nie są potrzebne żadne elementy montażowe.
- Označuje, že pre danú časť nie sú potrebné žiadne spojovacie prostriedky.
- Azt jelzi, hogy az adott oldalon nincs szükség hardverre.



- Udává nástroje potřebné v dané sekci.
- Wskazuje narzędzia potrzebne do danej sekcji.
- Označuje náradie používané pre danú časť.
- Megadja az adott szakaszban szükséges szerszámokat.



- U konkrétního kroku udává, zda použít elektrickou vrtačku.
- Wskazuje, czy na danym etapie używać wiertarki elektrycznej.
- Označuje používanie/nepoužívanie elektrickej vŕtačky počas určitého kroku.
- Megadja, hogy egy adott lépésnél kell-e elektromos fúrót használni.

čeština:

- **Nedodržení následujících upozornění může mít za následek vážné zranění nebo poškození majetku a ztrátu záruky.**
- V zájmu bezpečnosti se nepokoušejte tento výrobek sestavit jinak, než přesně podle návodu.
- Sestavujte na rovném podkladu.
- Pozor, při nadměrném utažení vrutů může dojít k poškození plastových součástí. Proto důrazně doporučujeme u vrtačky nastavit nízký kroutivý moment. Lze také použít křížový šroubovák číslo 2.
- K montáži je zapotřebí tří zdravých dospělých osob.
- Všichni, kdo se na montáži podílejí, musí stále nosit ochranné brýle.
- V blízkosti výrobku nepoužívejte ani neskladujte horké předměty.
- Řádné a úplné sestavení je nezbytné, aby při používání domku nedošlo k úrazu.
- **Většina zranění je způsobena nesprávným použitím nebo nedodržováním pokynů. Při používání výrobku buďte opatrní.**
- **Další varování jsou ke konci tohoto dokumentu.**

polski:

- **Nieprzestrzeganie tych ostrzeżeń może skutkować poważnymi obrażeniami ciała lub uszkodzeniami oraz spowoduje unieważnienie gwarancji.**
- Aby zapewnić bezpieczeństwo, nie należy montować tego produktu bez dokładnego przeczytania instrukcji.
- Montaż przeprowadzić na płaskiej powierzchni.
- Należy pamiętać, że elementy z tworzywa ulegną uszkodzeniu, jeśli śruby będą zbyt mocno dociskane. Aby uniknąć uszkodzeń, zdecydowanie zaleca się użyć wiertarki z niskim momentem obrotowym. Można również użyć śrubokręta krzyżakowego typu Philips #2.
- Montaż jest przeznaczony dla dwa dorosłych osób.
- Osoby uczestniczące w montażu powinny nosić okulary ochronne przez cały ten proces.
- Nie używać ani nie przechowywać gorących przedmiotów w pobliżu produktu.
- Prawidłowy i kompletny montaż jest konieczny do obniżenia ryzyka wystąpienia wypadków lub obrażeń ciała.
- **Większość obrażeń jest powodowanych przez nieprawidłowe użycie lub zaniechanie instrukcji. Podczas pracy z tym produktem należy zachować ostrożność.**
- **Pozostałe ostrzeżenia zamieszczono pod koniec instrukcji.**

slovenský:

- **Opomenuti e dodržiavať ti eto výstrahy môže mať za následok vážne poranenie alebo poškodenie majetku a spôsobí skončenie platnosti záruky.**
- S cieľom zaisti ť bezpečnosť sa nepokúšajte tento produkt montovať bez dôsledného dodržiavania pokynov.
- Montáž na rovný povrch.
- Dávajte pozor na nadmerné uťahovanie skruti ek, čím môžete plastové diely poškodiť. Aby ste zabránili poškodeniu, dôrazne odporúčame používať vrták s nízkym nastavením krúti aceho momentu. Možno použiť aj krížový skrutkovač (Phillips) č. 2.
- Montáž musia vykonávať dva spôsobilé dospelé osoby.
- Každá osoba, ktorá sa zúčastňuje montáže, musí počas montáže používať ochranné okuliare.
- V blízkosti boxu nepoužívajte ani neskladujte horúce predmety.
- Správna a úplná montáž sú základom na zníženie rizika úrazu alebo poranenia.
- **Väčšia úrazov je spôsobená nesprávnym používaním a/alebo nedodržaním pokynov. Pri používaní tohto produktu dávajte pozor.**
- **Ďalšia varovania môžu byť uvedená na konci tohto návodu.**

Magyarul

- **Az alábbi figyelmeztetések be nem tartása súlyos sérülést, anyagi kárt vagy a garancia elvesztését okozhatja.**
- A biztonság érdekében ne kísérelje meg a terméket az útmutatóban leírtaktól eltérő módon összeszerelni.
- Sík felületen szerelje össze.
- Vigyázat, a csavarok túlhúzása a műanyag alkatrészek károsodását okozhatja. Ezért nyomatékosan javasoljuk, hogy fúró használatakor állítson be alacsony forgatónyomatékot. Használhat 2-es számú csillagcsavarhúzót is.
- Az összeszereléshez három egészséges felnőtt személy szükséges.
- Mindenkinek, aki részt vesz az összeszerelésben, folyamatosan védőszemüveget kell viselnie.
- A termék közelében ne használjon és ne tároljon forró tárgyakat.
- A helyes és teljes körű összeszerelés elengedhetetlen a fészer használat közbeni sérüléseinek elkerülése érdekében.
- **A legtöbb sérülést a helytelen használat vagy az utasítások be nem tartása okozza. A termék használata során legyen óvatos.**
- **További figyelmeztetések a dokumentum végén találhatók.**

IDENTIFIKÁTOR DÍLŮ / IDENTYFIKATOR CZĘŚCI / OZNAČENIE DIELOV / ALKATRÉSZ-AZONOSÍTÓ

PLASTOVÉ DÍLY / CZĘŚCI Z TWORZYWA / PLASTOVÉ DIELY / MŰANYAG ALKATRÉSZEK

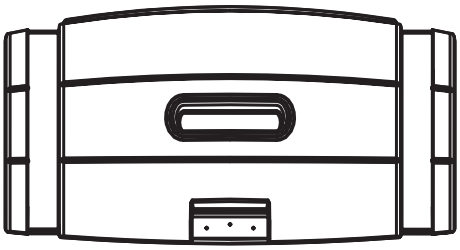

DBV (x2)

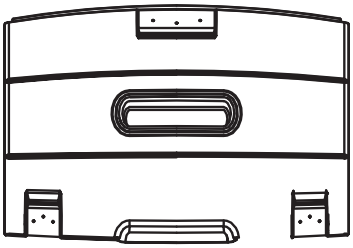

DBR (x2)

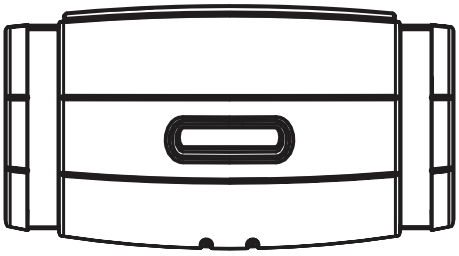

DBS (x4)

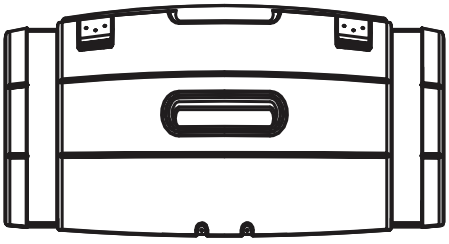

DBU (x2)

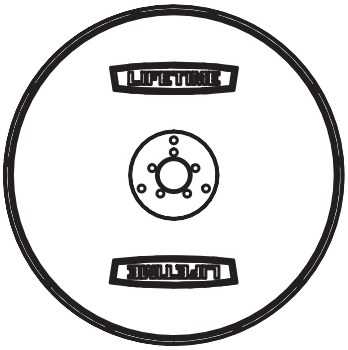

DBT (x4)



EGU (x4)

KOVOVÉ DÍLY / CZĘŚCI METALOWE / KOVOVÉ DIELY / FÉM ALKATRÉSZEK

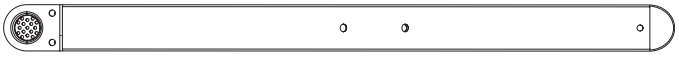

DEI (x2)

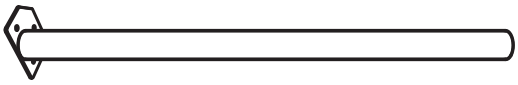

DEL (x1)



DEM (x1)

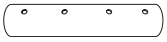

DEK (x1)

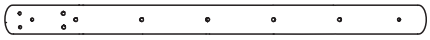

DCV (x2)

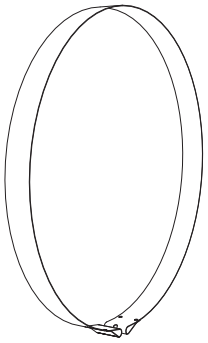

EGV (x4)

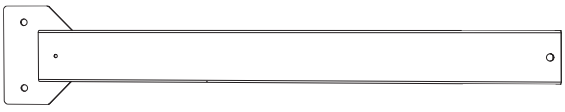

DEJ (x2)

IDENTIFIKÁTOR DÍLŮ / IDENTYFIKATOR CZĘŚCI / OZNAČENIE DIELOV / ALKATRÉSZ-AZONOSÍTÓ

MALÉ ČÁSTI STAVEBNICE / ZESTAW MAŁYCH ELEMENTÓW / SÚPRAVA MALÝCH DIELOV / APRÓ ALKATRÉSZE



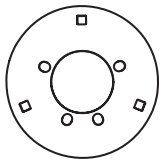
EHA (x4)

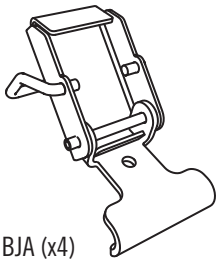
BJA (x4)

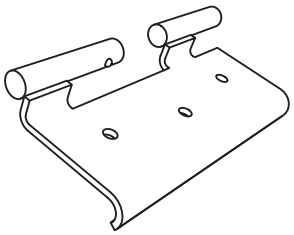
EHB (x2)

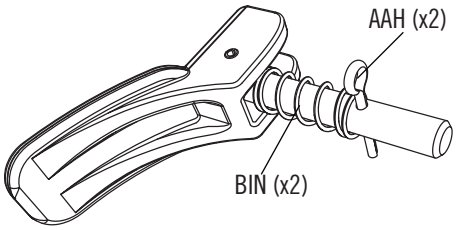

EHR (x2)

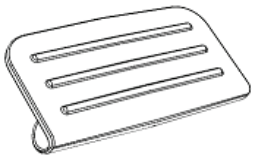
EHG (x1)

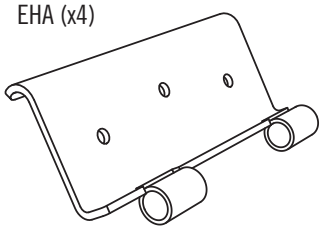
EHC (x2)

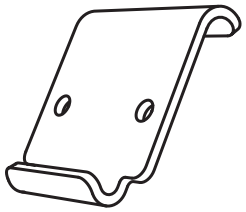
EHE (x4)

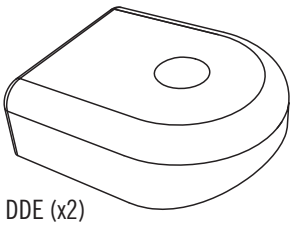
DDE (x2)

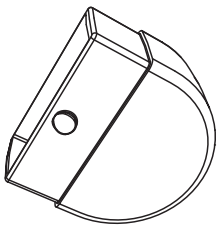
EHQ (x4)

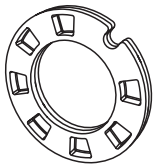
DDC (x4)



SPOJOVACÍ PRVKY 1 / OSPRZĘT DLA SEKCJI 1 / SPOJOVACIE PROSTRIEDKY PRE SEKCIU 1 / RÖGZÍTŐELEMEK AZ 1. SZAKASZHOZ

1

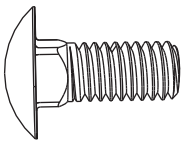
BIR (x12)

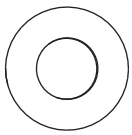
BHO (x12)

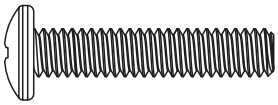
EGY (x4)


EGX (x4)


EGW (x4)


AAN (x12)

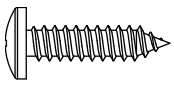
ADW (x22)

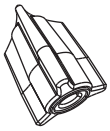
BHK (x22)

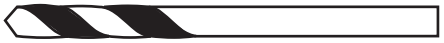
ARA (x1)

SPOJOVACÍ PRVKY 2 / OSPRZĘT DLA SEKCJI 12/ SPOJOVACIE PROSTRIEDKY PRE SEKCIU 2 / RÖGZÍTŐELEMEK AZ 2. SZAKASZHOZ

2

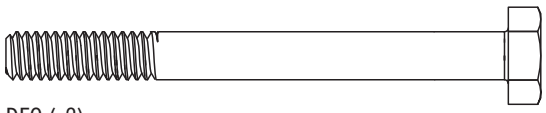
DFG (x2)

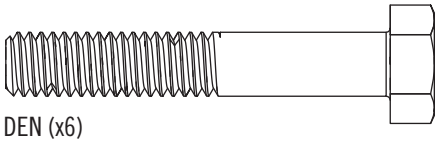
DEN (x6)

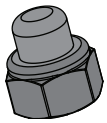
ADJ (x2)


AAN (x10)

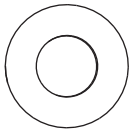
BHO (x12)

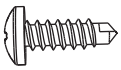
BHJ (x1)


ABI (x4)

SPOJOVACÍ PRVKY 3 / OSPRZĘT DLA SEKCJI 3 / SPOJOVACIE PROSTRIEDKY PRE SEKCIU 3 / RÖGZÍTŐELEMEK AZ 3. SZAKASZHOZ

3

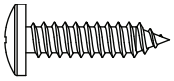
ADW (x14)

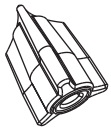
BHK (x14)

POTŘEBNÝ SPOJOVACÍ MATERIÁL / WYMAGANE ELEMENTY ZŁĄCZNE
POŽADOVANÉ SPOJOVACIE PROSTRIEDKY / SZÜKSÉGES RÖGZÍTŐELEMEK

Díly / Diely / Alkatrészek / Części



1

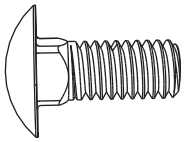
BIR (x12)

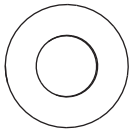
BHO (x12)

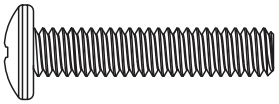
EGY (x4)


EGX (x4)


EGW (x4)


AAN (x12)

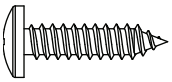
ADW (x22)

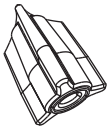
BHK (x22)

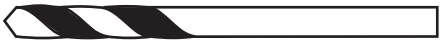
ARA (x1)

POŽADOVANÉ DÍLY / WYMAGANE CZĘŚCI / POŽADOVANÉ DIELY / SZÜKSÉGES ALKATRÉSZEK

Malé části / Małych elementów / Malých dielov / Apró alkatrészek



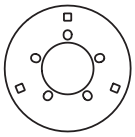
EHA (x4)

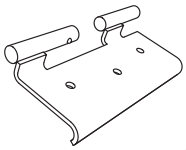
EHB (x2)

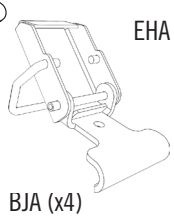
BJA (x4)

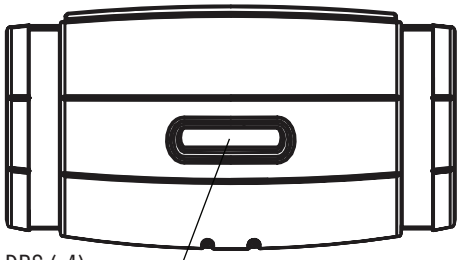
DBS (x4)

- *Označení "DBS" a slovo "Bottom" jsou na zadní straně panelu.*
- *Označenie "DBS" a slovo "Bottom" sú na zadnej strane panela.*
- *A „DBS” jelölés és a „Bottom” szó a panel hátoldalán található*
- *Oznaczenie „DBS” i słowo „Bottom” znajdują się z tyłu panelu*

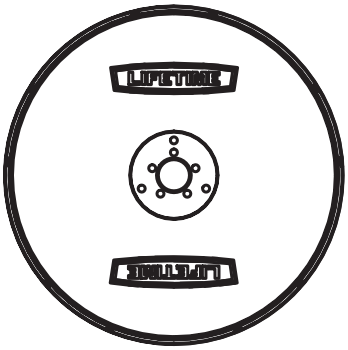
DBT (x4)

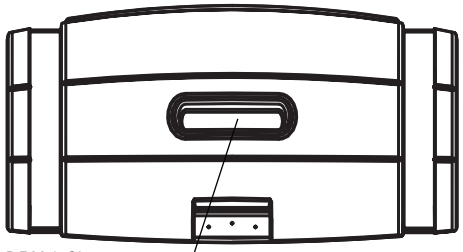
DBV (x2)

- *Označení "DBV" a slovo "Rear" jsou na zadní straně panelu.*
- *Označenie "DBV" a slovo "Rear" sú na zadnej strane panela.*
- *A „DBV” jelölés és a „Rear” szó a panel hátoldalán található.*
- *Oznaczenie „DBV” i słowo „Rear” znajdują się z tyłu panelu.*

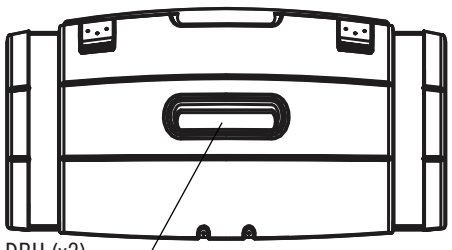
DBU (x2)

- *Označení "DBU" a slovo "Front" jsou na zadní straně panelu.*
- *Označenie "DBU" a slovo "Front" sú na zadnej strane panela.*
- *A „DBU” jelölés és a „Front” szó a panel hátoldalán található.*
- *Oznaczenie „DBU” i słowo „Front” znajdują się z tyłu panelu.*


EGU (x4)

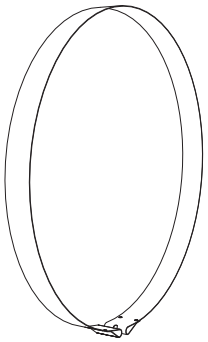
EGV (x4)

NÁŘADÍ, KTERÉ BUDETE POTŘEBOVAT / WYMAGANE NARZĘDZIA / POTREBNÉ NÁRADIE / SZÜKSÉGES SZERSZÁMOK

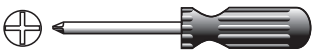


13 mm (1/2 in/po)



▶ ČÁST 1 (POKRAČOVÁNÍ) / SEKCJA 1 (CIĄG DALSZY) / 1. ČASŤ (POKRAČOVANIE) / 1. RÉSZ (FOLYTATÁS)



13 mm
(1/2 in/po)

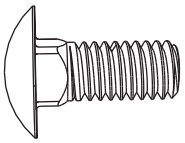

BIR (x12)

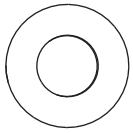

BHO (x12)

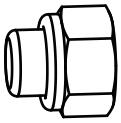

AAN (x12)

1.1

- Připevněte díl (EHA) k bočnímu panelu (DBT) viz obrázek. Utáhněte matky.
- Pripevnite diel (EHA) k bočnému panelu (DBT) viď obrázok. Utiahnite matky.
- Rögzítse az (EHA) alkatrészt a (DBT) oldalsó panelhoz az ábra szerint. Húzza meg az anyákat.
- Przymocuj element (EHA) do panelu bocznego (DBT), jak pokazano na rysunku. Dokręć nakrętki.

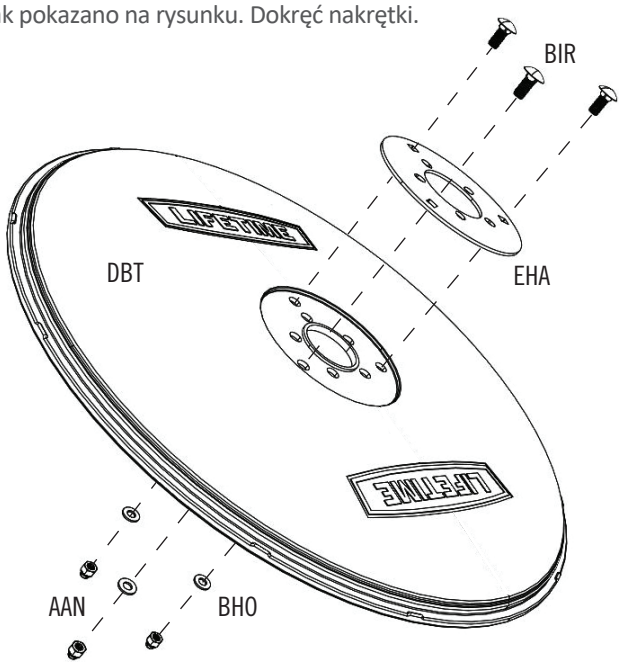

- *Poznámka: Všechny čtyři boční panely (DBT) vypadají jako tento. Postup opakujte u všech čtyř bočních panelů.*
- *Uwaga: Wszystkie cztery panele boczne (DBT) wyglądają identycznie. Powtórzyć tę czynność dla wszystkich czterech paneli bocznych.*
- *Poznámka: Všetky štyri bočné panely (DBT) vyzerajú ako tento. Tento krok opakujte u všetkých panelov.*
- *Megjegyzés: Mind a négy oldalsó panel (DBT) így néz ki. Ismételje meg a folyamatot mind a négy oldalsó panelnél.*

!

1.2



DBV

- Boční panel držte pod úhlem větším než 90°, aby lépe zapadnul kraj bočního panelu do žlábku na konci zadního panelu (DBV). Postupujte ke kroku 1.3.
- Bočný panel držte pod uhlom väčším ako 90 °, aby lepšie zapadol kraj bočného panelu do žliabku na konci zadného panela (DBV). Postupujte na krok 1.3.
- Tartsa az oldalsó panelt 90 foknál nagyobb szögben, hogy az oldalsó panel széle jobban illeszkedjen a hátsó panel (DBV) végén lévő horonyba. Folytassa az 1.3. lépéssel.
- Przytrzymaj panel boczny pod kątem większym niż 90°, aby krawędź panelu bocznego lepiej wpasowała się w rowek na końcu panelu tylnego (DBV). Przejdź do kroku 1.3.

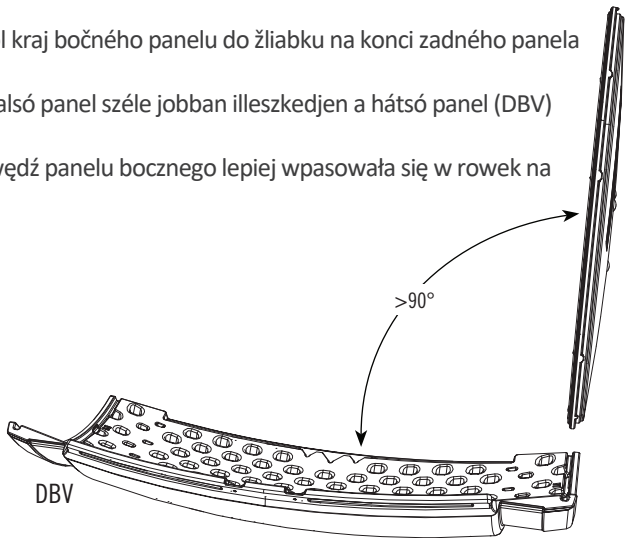

A magyar nyelvű változatot lásd a 11B.oldalon

Dla języka polskiego, patrz strony 11B.



1.3

- Přiložte k sobě trojúhelníkové značky na bočním panelu a na zadním panelu (DBV). Zatlačte boční panel do žlábku na kraji zadního panelu, panely musí do sebe zacvaknout. Nedělejte si starosti se zarovnáním jiných značek.
- Priložte k sebe trojuholníkové značky na bočnom paneli a na zadnom paneli (DBV). Zatlačte bočný panel do žliabku na kraji zadného panelu, panely musia do seba zacvaknúť. Nerobte si starosti so zarovnaním iných značiek.

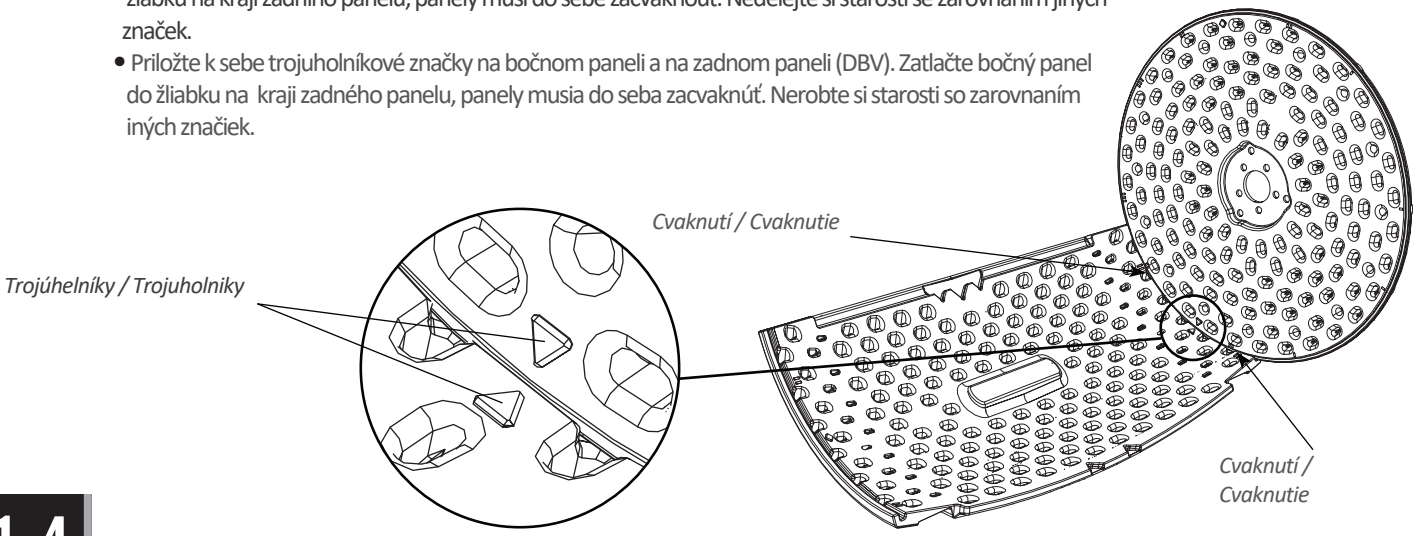

1.4

- Připevněte druhý boční panel k zadnímu panelu tejným způsobem, jako předchozí panel, ale aby k sobě směřovaly značky diamantu. Nedělejte si starosti se zarovnáním jiných značek.
- Pripevnite druhý bočný panel k zadnému panelu rovnakým spôsobom, ako predchádzajúci panel, ale aby k sebe smerovali značky diamantu. Nerobte si starosti so zarovnaním iných značiek.

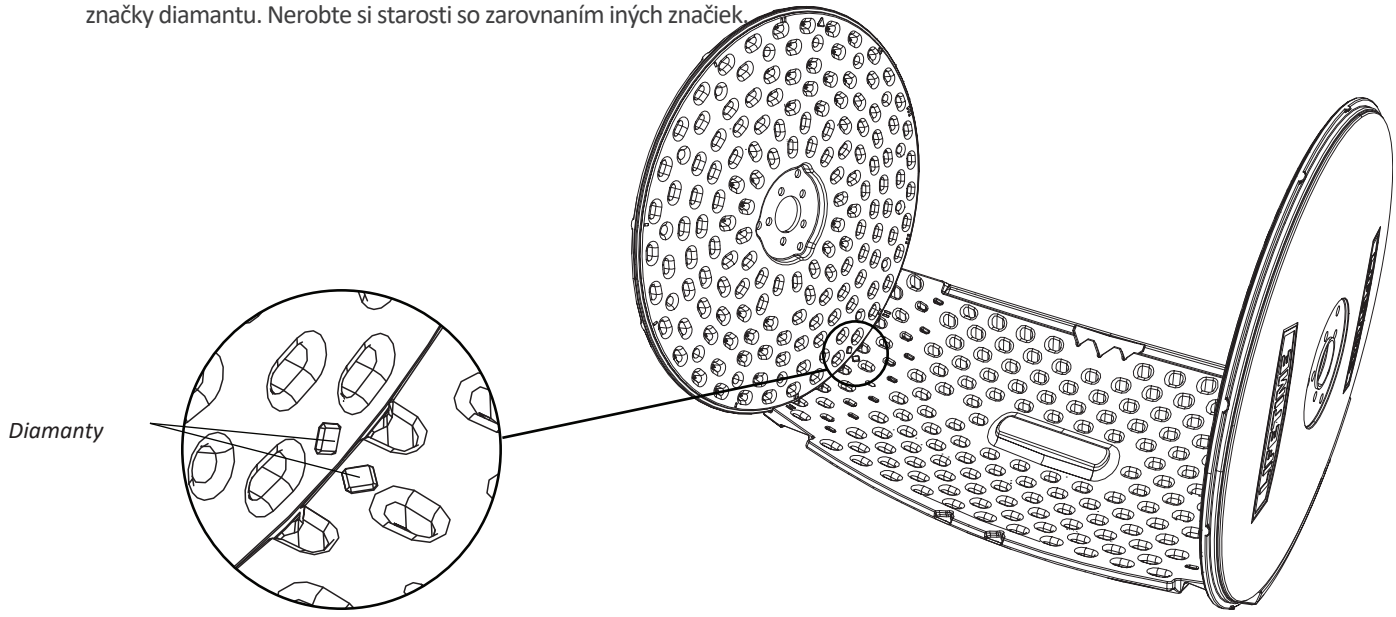

WYMAGANE NARZĘDZIA / SZÜKSÉGES SZERSZÁMOK



1.3

- Illessze egymáshoz az oldalsó panelen és a hátsó panelen (DBV) lévő háromszög alakú jelöléseket. Nyomja be az oldalsó panelt a hátsó panel szélén lévő horonyba, a paneleknek össze kell pattanniuk. Ne aggódjon a többi jelölés igazítása miatt.
- Przyłóż do siebie trójkątne znaczniki na panelu bocznym i na panelu tylnym (DBV). Wciśnij panel boczny w rowek na krawędzi panelu tylnego, panele muszą zatrzasnąć się w sobie. Nie przejmuj się wyrównaniem innych znaczników

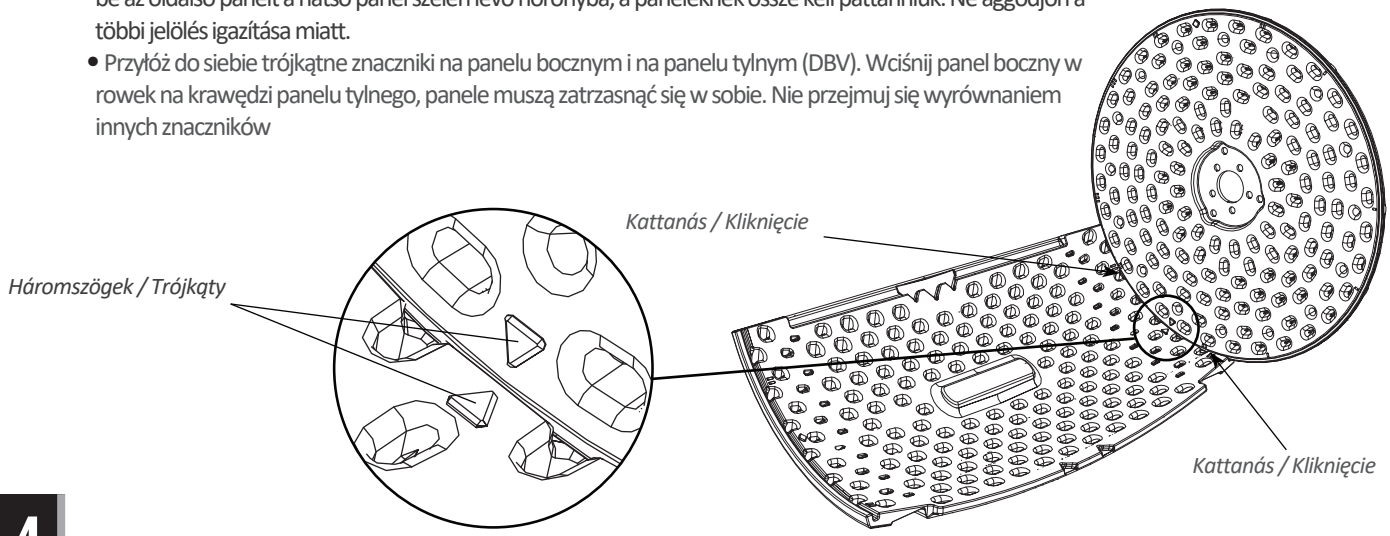

1.4

- Rögzítse a második oldalsó panelt a hátsó panelhez ugyanúgy, mint az előző panelt, de úgy, hogy a gyémánt jelölések egymás felé mutassanak. Ne aggódjon a többi jelölés igazítása miatt
- Przymocuj drugi panel boczny do panelu tylnego w taki sam sposób, jak poprzedni panel, ale tak, aby znaczniki w kształcie diamentu były skierowane do siebie. Nie przejmuj się wyrównaniem innych znaczników

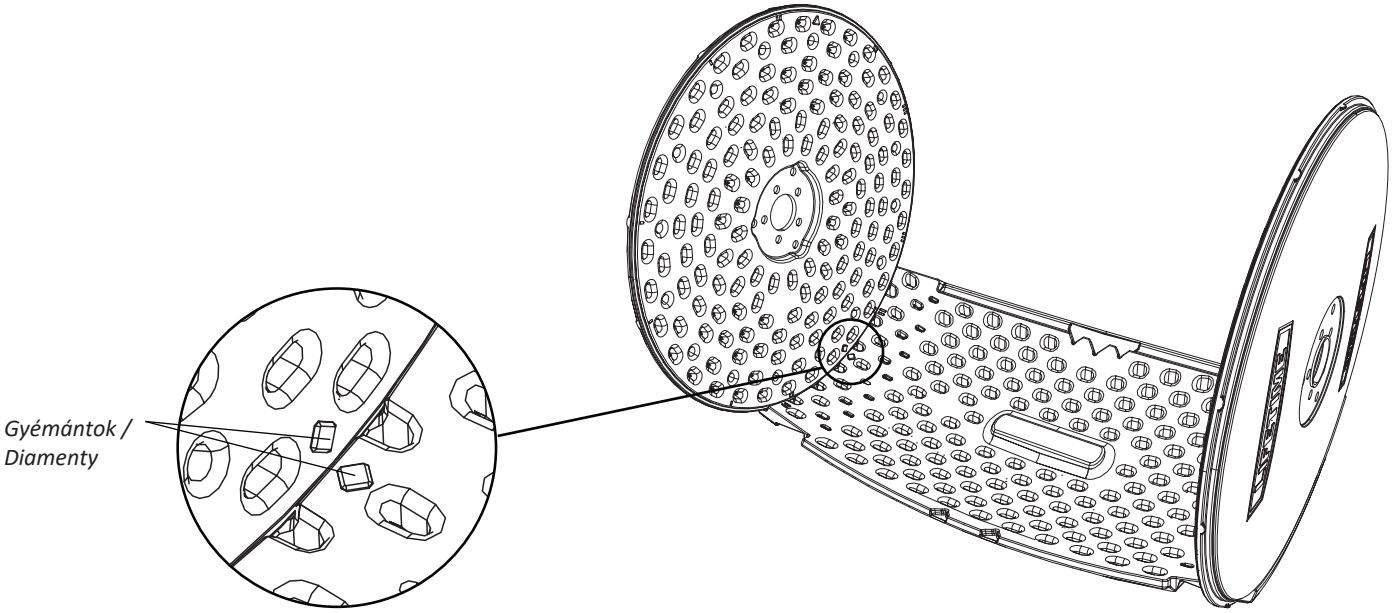



1.5



DBS

• Připevněte první dolní panel (DBS) k bočním panelům. Dolní panel překrývá zadní panel. Nedělejte si starosti se zarovnáním jiných značek.
• Pripevnite prvý dolný panel (DBS) k bočným panelom. Spodný panel prekrýva zadný panel. Nerobte si starosti so zarovnaním iných značiek.
• Rögzítse az első alsó panelt (DBS) az oldalsó panelekhez. Az alsó panel átfedi a hátsó panelt. Ne aggódjon a többi jelölés igazítása miatt.
• Przymocuj pierwszy dolny panel (DBS) do paneli bocznych. Dolny panel zachodzi na panel tylny. Nie przejmuj się wyrównaniem innych znaczników.

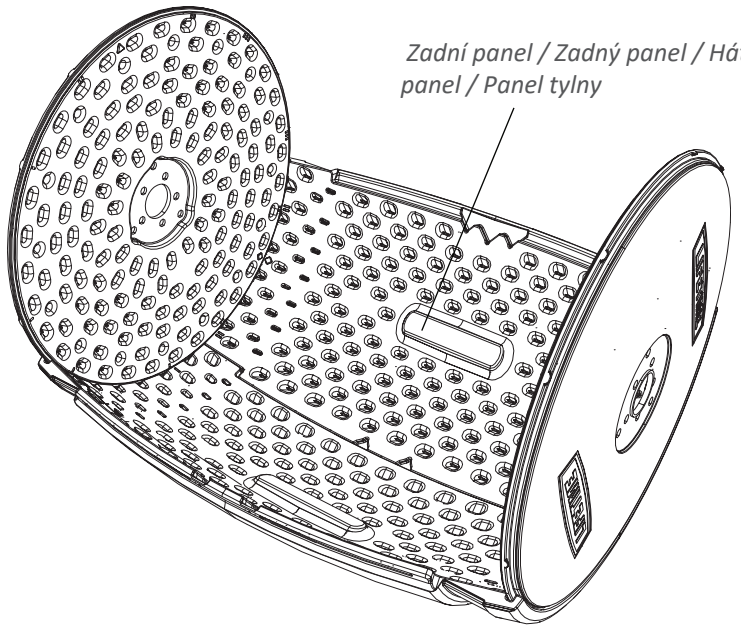

1.6



DBS

• Připevněte druhý dolní panel (DBS) k bočním panelům. Druhý dolní panel překrývá první dolní panel. Nedělejte si starosti se zarovnáním jiných značek.
• Pripevnite druhý dolný panel (DBS) k bočným panelom. Druhý dolný panel prekrýva prvý dolný panel. Nerobte si starosti so zarovnaním iných značiek.
• Rögzítse a második alsó panelt (DBS) az oldalsó panelekhez. A második alsó panel átfedi az első alsó panelt. Ne aggódjon a többi jelölés igazítása miatt
• Przymocuj drugi dolny panel (DBS) do paneli bocznych. Drugi dolny panel zachodzi na pierwszy dolny panel. Nie przejmuj się wyrównaniem innych znaczników

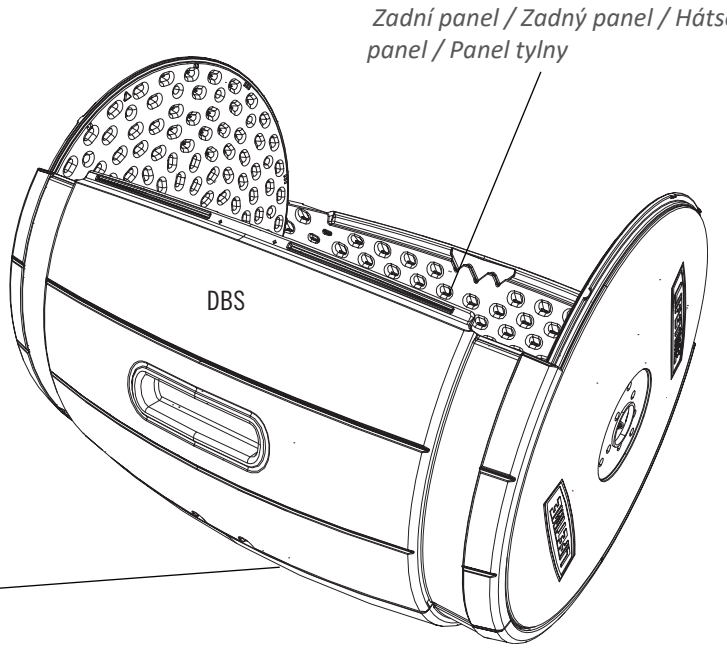

První dolní panel / Prvý dolný panel / Első alsó panel / Pierwszy dolny panel



1.7



DBU

• Připevněte čelní panel (DBU) k bočním panelům. Čelní panel překrývá druhý dolní panel. Nedělejte si starosti se zarovnáním jiných značek.
• Připevněte čelní panel (DBU) k bočním panelom. Čelní panel prekrýva druhý dolný panel. Nedělejte si starosti so zarovnáním jiných značek.
• Rögzítse az elülső panelt (DBU) az oldalsó panelekhez. Az elülső panel átfedi a második alsó panelt. Ne aggódjon a többi jelölés igazítása miatt.
• Przymocuj panel czołowy (DBU) do paneli bocznych. Panel czołowy zachodzi na drugi dolny panel. Nie przejmuj się wyrównaniem innych znaczników.

Zadní panel / Zadný panel / Hátsó panel / Panel tylny

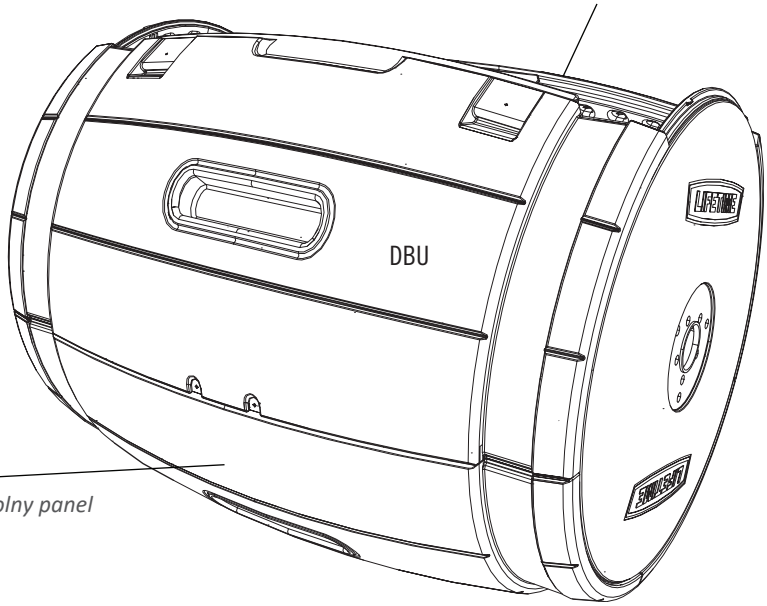

Druhý dolní panel / Druhý dolný panel / Második alsó panel / Drugi dolny panel

1.8

• Zatlačte prodloužení víka (EGU) na boční panely tak, aby bylo slyšet cvaknutí.
• Zatlačte predĺženie veka (EGU) na bočné panely tak, aby bolo počuť cvaknutie.
• Nyomja rá a fedél hosszabbítóját (EGU) az oldalsó panelekre, amíg egy kattanást nem hall.
• Wciśnij przedłużenie pokrywy (EGU) na panele boczne, aż usłyszysz kliknięcie.

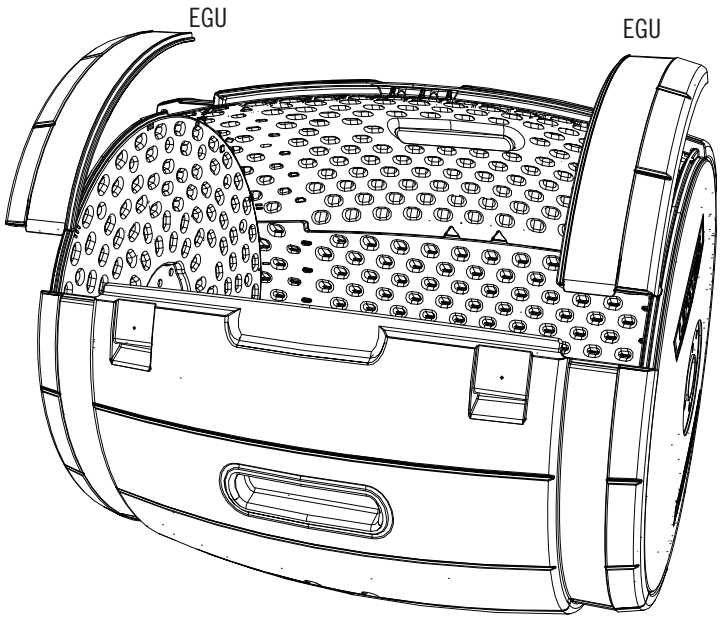



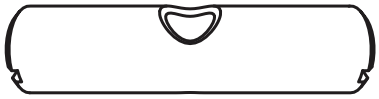

EGX (x4)



EGW (x4)

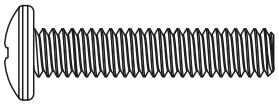

EGY (x4)

1.9

- Stočte kovový pásek (EGV) do kruhua vložte kolíky bez závitů (EGX) a závitové kolíky (EGW) skrz konce pásku, jak je znázorněno.
- Stočte kovový pásik (EGV) do kruhom vložte kolíky bez závitov (EGX) a závitové kolíky (EGW) skrz konca pásika, ako je znázornené.
- Tekerje a fémszalagot (EGV) kör alakba, és helyezze a menet nélküli csapokat (EGX) és a menetes csapokat (EGW) a szalag végein keresztül a ábra szerint
- Zwiń taśmę metalową (EGV) w okrąg i wsuń kołki bez gwintu (EGX) oraz kołki gwintowane (EGW) przez końce taśmy, jak pokazano

Závitové kolíky / Menetes csapok / Kołki gwintowane

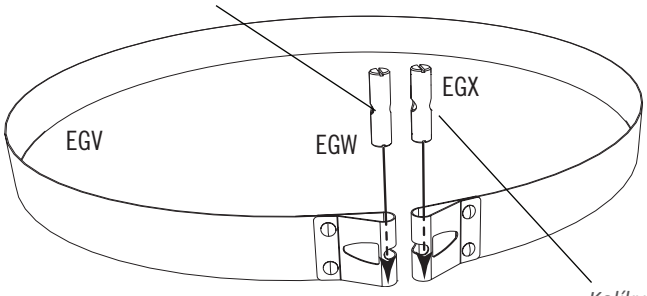

Kolíky bez závitů /Kolíky bez závitov / Menet nélküli csapok / Kołki bez gwintu

1.10

- **Vložte šroub (EGY) skrz kolík bez závitu do kolíku se závitem. V tuto chvíli šroubem otočte jen o 2 otáčky.**
- **Vložte skrutku (EGY) cez kolík bez závitu do kolíka so závitom. V túto chvíľu skrutkou otočte len o 2 otáčky**
- **Helyezze be a csavart (EGY) a menet nélküli csapon keresztül a menetes csapba. Ekkor csak 2 fordulattal csavarja be a csavart**
- **Włóż śrubę (EGY) przez kołek bez gwintu do kołka gwintowanego. W tym momencie obróć śrubę tylko o 2 obroty.**

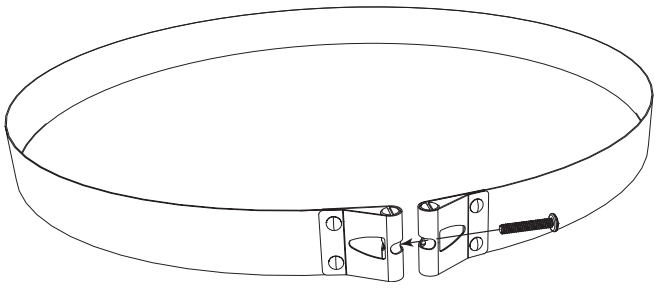

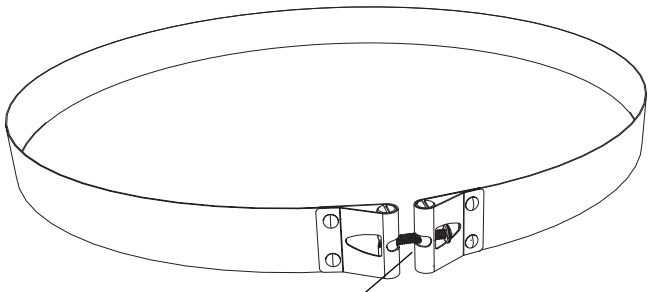

- *Poznámka: Opakujte kroky 1.9 - 1.10 i u druhého kovového pásku.*
- *Poznámka: Opakujte kroky 1.9 - 1.10 aj u druhého kovového pásku.*
- *Megjegyzés: Ismételje meg az 1.9–1.10. lépéseket a második fémszalagnál is.*
- *Uwaga: Powtórz kroki 1.9 – 1.10 również w przypadku drugiej taśmy metalowej.*



- *V tuto chvíli šroubem otočte jen o 2 otáčky.*
- *V túto chvíľu skrutkou otočte len o 2 otáčky*
- *Ekkor csak 2 fordulattal csavarja be a csavart.*
- *W tym momencie obróć śrubę tylko o 2 obroty.*



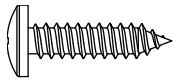

ADW (x4)

1.11



- Nasuňte pásek přes okraj koše pomocí šroubu poblíž spoje dvou panelů.
- Nasuňte pás cez okraj koša pomocou filtra v blízkosti spojov dvoch panelov.
- Nasuňte pásek přes okraj koše pomocí šroubu poblíž spoje dvou panelů.
- Nasuń taśmę na krawędź kosza za pomocą śruby w pobliżu złącza dwóch paneli.

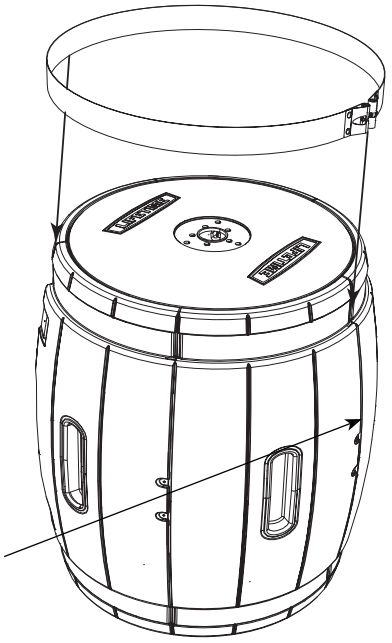

- *Spoj mezi dvěma panely*
- *Spoj medzi dvoma panelmi*
- *A két panel közötti illesztés*
- *Połączenie między dwoma panelami*

*

- *Poznámka: Opakujte kroky 1.7-1.9. na druhé straně koše. Pak utáhněte šrouby pomocí ručního šroubováku.*
- *Poznámka: Opakujte kroky 1.7-1.9. na druhej strane koša. Potom utiahnite skrutky pomocou ručného skrutkovača.*
- *Megjegyzés: Ismételje meg az 1.7–1.9. lépéseket a kosár másik oldalán. Ezután húzza meg a csavarokat kézi csavarhúzóval.*
- *Uwaga: Powtórz kroki 1.7 – 1.9 po drugiej stronie kosza. Następnie dokręć śruby za pomocą śrubokręta ręcznego.*

1.12



- **Pomocí elektrické vrtačky zasuňte 2 šrouby (ADW) tak, abyste spojili spodní panely. Pokračujte s otáčením šroubu dokud není v rovině s panelem.**
- **Pomocou elektrické vŕtačky zasuňte 2 skrutky (ADW) tak, aby ste spojili spodné panely. Pokračujte s otáčaním skrutky kým nie je v rovine s panelom.**
- **Elektromos fúrógép segítségével hajtson be 2 csavart (ADW) az alsó panelek összekapcsolásához. Folytassa a csavar behajtását, amíg az egy síkba nem kerül a panellel**
- **Za pomocą wiertarki elektrycznej wkręć 2 śruby (ADW), aby połączyć dolne panele. Kontynuuj wkręcanie śruby, aż znajdzie się w jednej płaszczyźnie z panelem.**

Druhý dolní panel / Druhý dolný panel / Második alsó panel / Drugi dolny panel

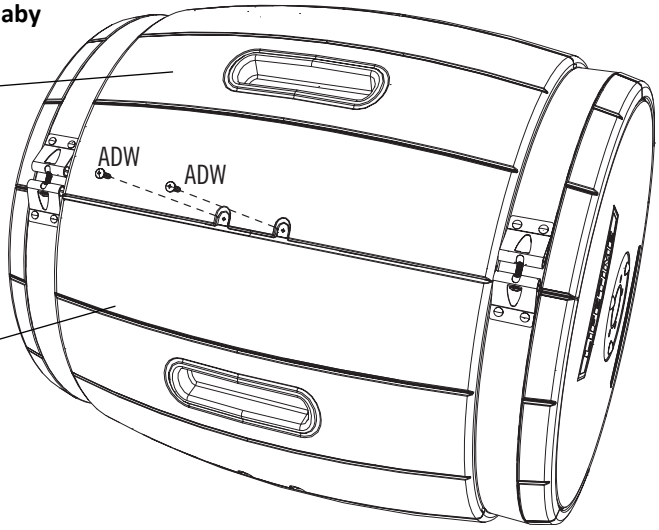

První dolní panel / Prvý dolný panel / Első alsó panel / Pierwszy dolny panel



ARA (x1)

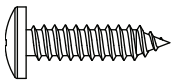

ADW (x8)

1.13

• Pomocí elektrické vrtačky zasuňte 2 šrouby (ADW) tak, abyste spojili dolní a čelní panel. Pokud chcete, můžete otvory předvrtat.

• Pomocou elektrické vŕtačky zasuňte 2 skrutky (ADW) tak, aby ste spojili dolný a čelný panel. Ak chcete, môžete otvory predvŕtať.

• Elektromos fúrógép segítségével hajtson be 2 csavart (ADW) az alsó és az elülső panel összekapcsolásához. Ha kívánja, előfúrhatja a furatokat.

• Za pomocą wiertarki elektrycznej wkręć 2 śruby (ADW), aby połączyć panel dolny i czołowy. Jeśli chcesz, możesz wstępnie wywiercić otwory.

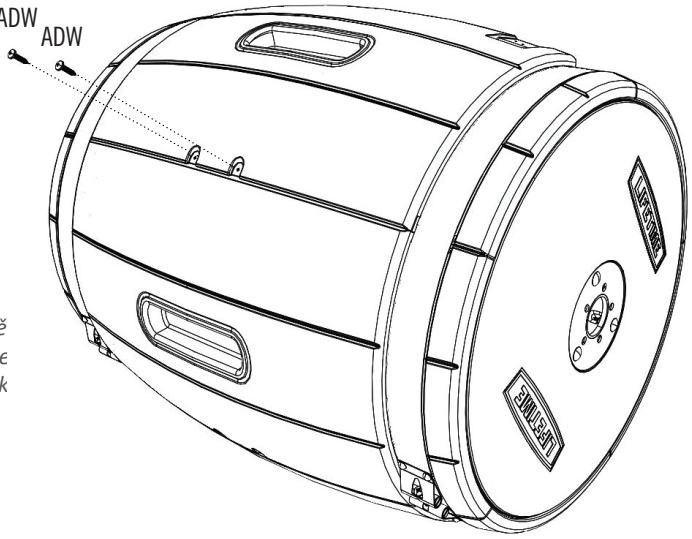

- *Poznámka: Vkládejte šrouby tak, aby byly s panelem v rovině*
- *Poznámka: Vkladajte skrutky tak, aby boli s panelom v rovine*
- *Megjegyzés: Úgy helyezze be a csavarokat, hogy azok egy sík kerüljenek a panellel.*
- *Uwaga: Wkręcaj śruby tak, aby znajdowały się w jednej płaszczyźnie z panelem*

1.14

• Pomocí elektrické vrtačky zasuňte 2 šrouby (ADW) tak, abyste spojili dolní a zadní panel. Pokud chcete, můžete otvory předvrtat.

• Pomocou elektrické vŕtačky zasuňte 2 skrutky (ADW) tak, aby ste spojili dolný a zadný panel. Ak chcete, môžete otvory predvŕtať.

• Elektromos fúrógép segítségével hajtson be 2 csavart (ADW) az alsó és a hátsó panel összekapcsolásához. Ha kívánja, előfúrhatja a furatokat

• Za pomocą wiertarki elektrycznej wkręć 2 śruby (ADW), aby połączyć panel dolny i tylny. Jeśli chcesz, możesz wstępnie wywiercić otwory.

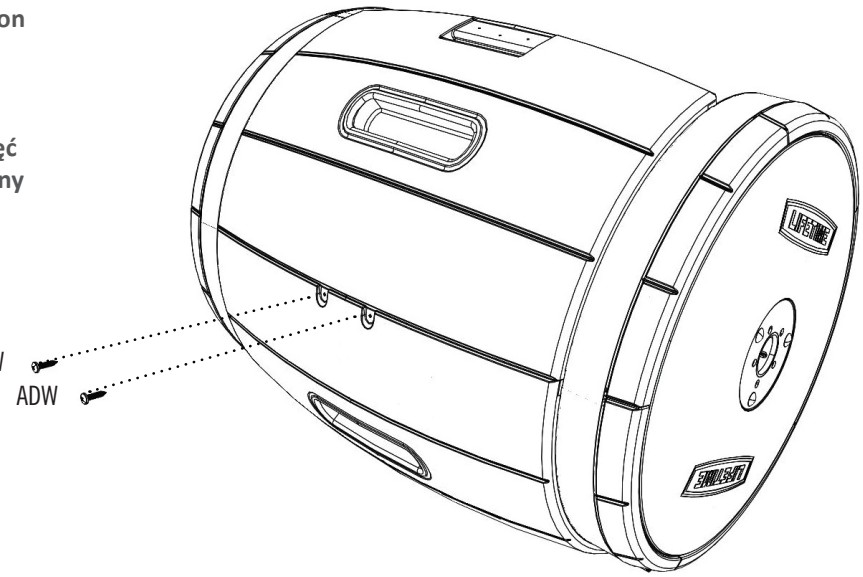

- *Poznámka: Vkládejte šrouby tak, aby byly s panelem v rovině.*
- *Poznámka: Vkladajte skrutky tak, aby boli s panelom v rovine.*
- *Megjegyzés: Úgy helyezze be a csavarokat, hogy azok egy síkba kerüljenek a panellel*
- *Uwaga: Wkręcaj śruby tak, aby znajdowały się w jednej płaszczyźnie z panelem.*


ARA (x1)

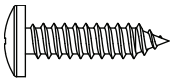
ADW (x6)

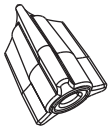
BHK (x18)

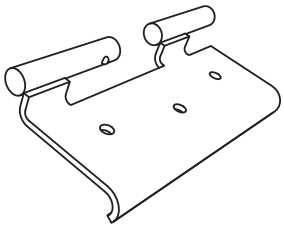
EHB (x2)

1.15

• Na vložené šrouby umístěte matky (BHK) a utahujte ji, dokud matka není s panelem v rovině. Doporučujeme použit elektrickou vrtačku, ale matky nestrhněte. Tento krok opakujte u zbývajících panelů.
• Na vložené skrutky umiestnite matky (BHK) a uťahujte ju, kým matka nie je s panelom v rovine. Odporúčame použitý elektrickú vŕtačku, ale matky nestrhne. Tento krok opakujte pri zvyšných panelov.
• Helyezze fel az anyákat (BHK) a behelyezett csavarokra, és húzza meg őket, amíg az anya egy síkba nem kerülnek a panellel. Ajánlott elektromos fúrógépet használni, de ügyeljen arra, hogy ne húzza túl/ne szakítsa le az anyákat. Ismételje meg ezt a lépést a többi panelnél is.
• Na włożone śruby nakręć nakrętki (BHK) i dokręcaj je, aż nakrętka znajdzie się w jednej płaszczyźnie z panelem. Zalecamy użycie wiertarki elektrycznej, ale uważaj, aby nie zerwać nakrętek. Powtórz ten krok dla pozostałych paneli.

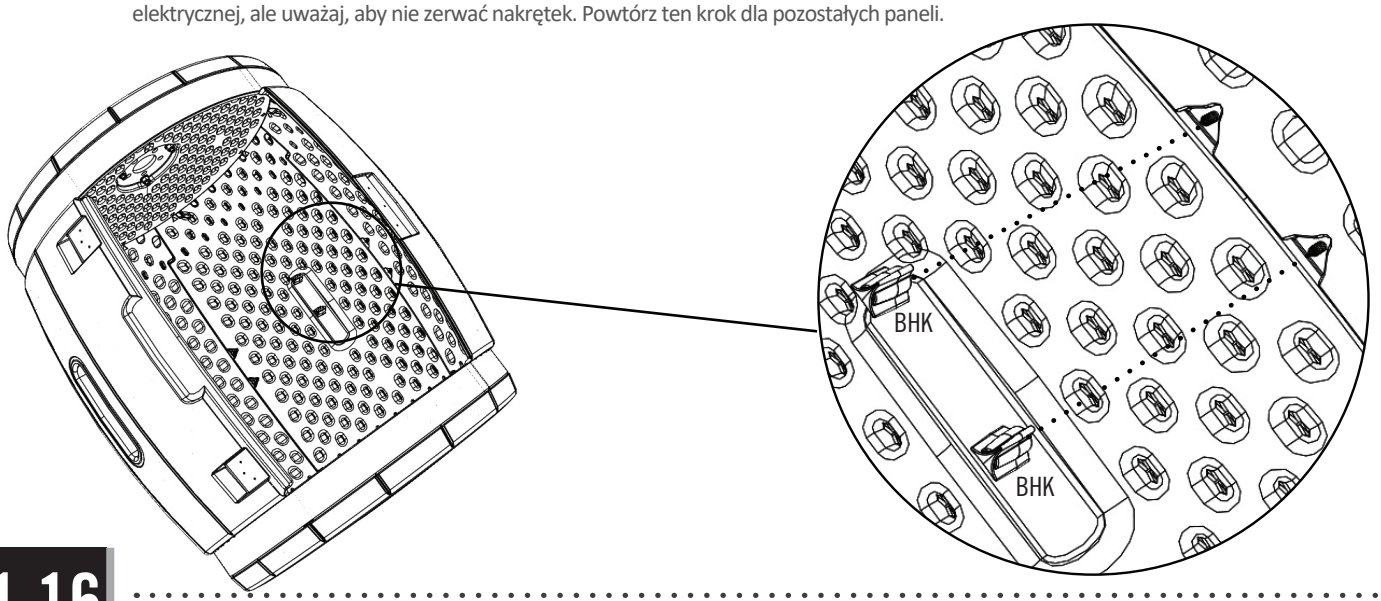

1.16

• Připevněte pant (EHB) k zadnímu panelu pomocí 3 šroubů (ADW) a 3 matek (BHK). Pokud chcete, otvory předvrtejte.
• Pripevnite pánt (EHB) k zadnému panelu pomocou 3 skrutiek (ADW) a 3 matiek (BHK). Ak chcete, otvory predvŕtajte.
• Rögzítse a pántot (EHB) a hátsó panelhez 3 csavar (ADW) és 3 anya (BHK) segítségével. Ha kívánja, előfúrhatja a furatokat
• Przymocuj zawias (EHB) do tylnego panelu za pomocą 3 śrub (ADW) i 3 nakrętek (BHK). Jeśli chcesz, możesz wstępnie wywiercić otwory.

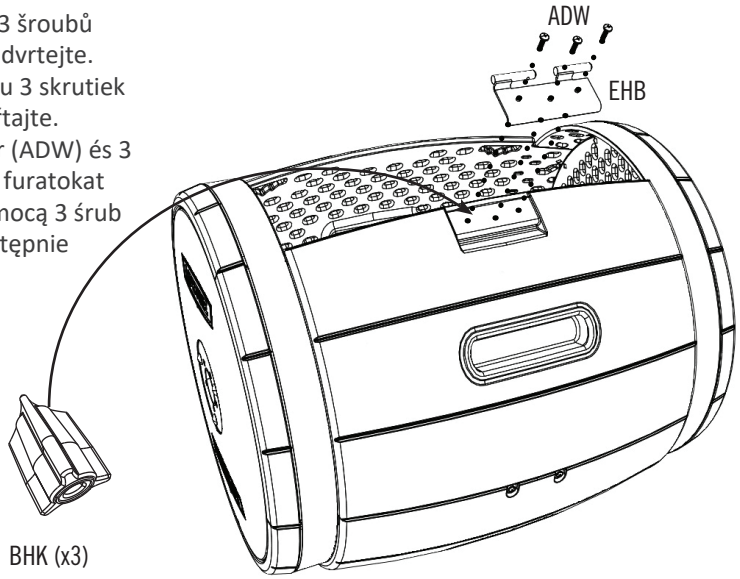

BHK (x3)


ARA (x1)

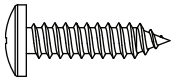
ADW (x4)

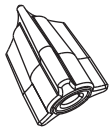
BHK (x4)

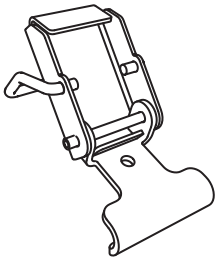
BJA (x4)

1.17

- Otevřete západky (BJA) a připevněte je k čelnímu panelu pomocí 1 šroubu (ADW) a matky (BHK) u každé západky. Pokud chcete, otvory předvrtejte.
- Otvorte západky (BJA) a pripevnite ich k čelnému panelu pomocou 1 skrutky (ADW) a matky (BHK) pri každej západky. Ak chcete, otvory predvŕtajte.
- Nyissa ki a reteszeket (BJA), és rögzítse őket az elülső panelhez mindegyik retesznél 1 csavar (ADW) és 1 anya (BHK) segítségével. Ha kívánja, előfúrhatja a furatokat.
- Otwórz zatrzaski (BJA) i przymocuj je do panelu czołowego za pomocą 1 śruby (ADW) i 1 nakrętki (BHK) dla każdego zatrzasku. Jeśli chcesz, możesz wstępnie wywiercić otwory

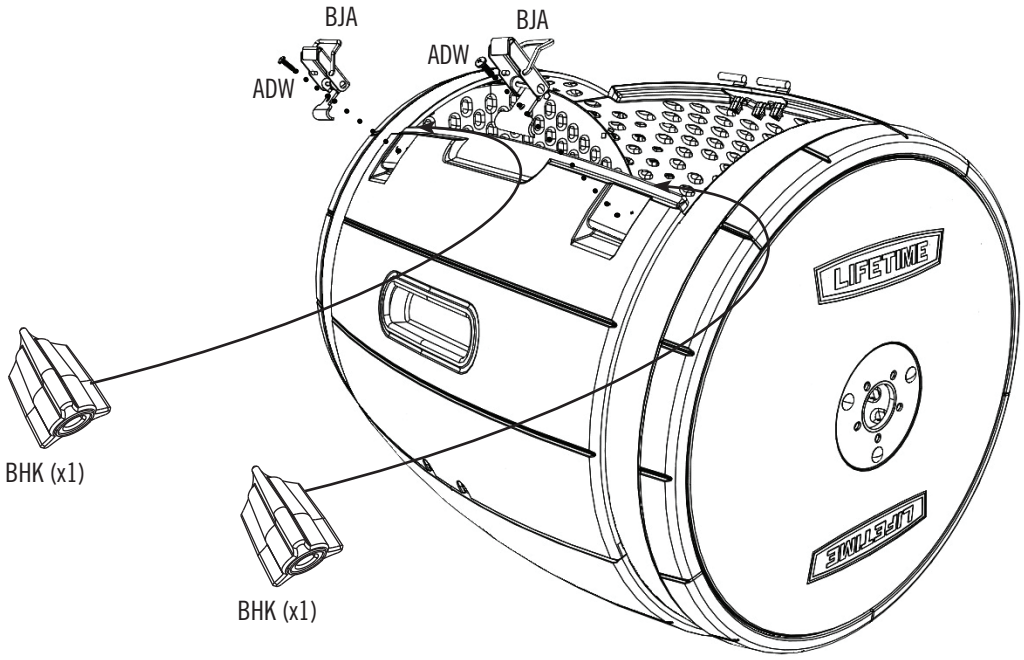

1.18

- **Postup opakujte i u druhého koše.**
- **Postup opakujte aj u druhého koša.**
- **Ismételje meg a műveletet a második kosárnál is.**
- **Powtórz tę czynność w przypadku drugiego kosza.**

POTŘEBNÝ SPOJOVACÍ MATERIÁL / WYMAGANE ELEMENTY ZŁĄCZNE / POŽADOVANÉ SPOJOVACIE PROSTRIEDKY / SZÜKSÉGES KÖTŐELEM

Díly / Diely / Alkatrészek / Części



2

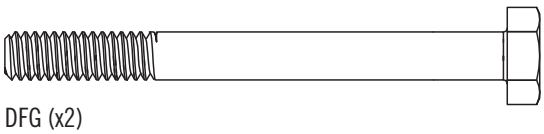

DFG (x2)

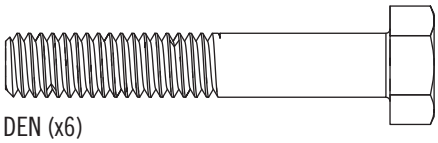

DEN (x6)



ADJ (x2)



AAN (x10)

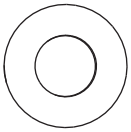

BHO (x12)

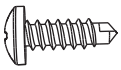

BHJ (x1)



ABI (x4)

POŽADOVANÉ DÍLY / WYMAGANE CZĘŚCI / POŽADOVANÉ DIELY / SZÜKSÉGES ALKATRÉSZEK

Malé části / Małych elementów / Malých dielov / Apró alkatrészek



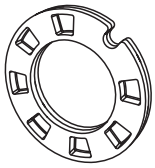

DDC (x4)

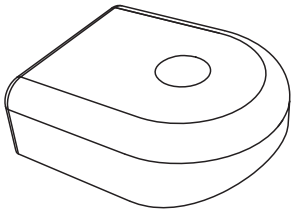

DDE (x2)

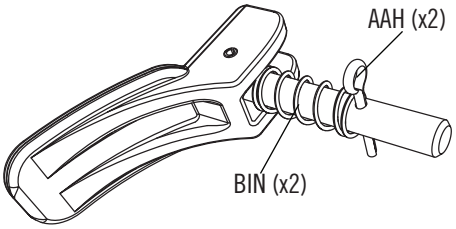

EHR (x2)

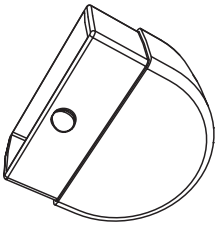

EHQ (x4)

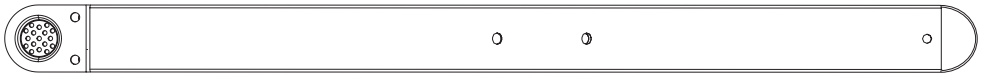

DEI (x2)

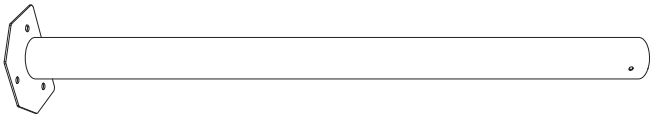

DEL (x1)

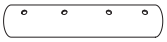

DEK (x1)

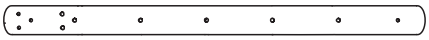

DCV (x2)

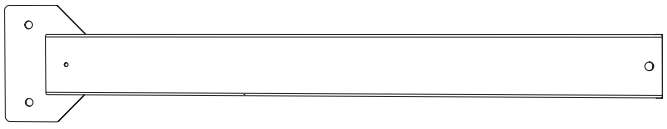

DEJ (x2)

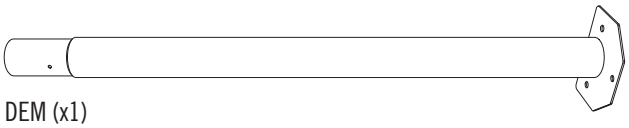

DEM (x1)

NÁŘADÍ, KTERÉ BUDETE POTŘEBOVAT / WYMAGANE NARZĘDZIA / POTREBNÉ NÁRADIE / SZÜKSÉGES SZERSZÁMOK



11 mm (7/16 in/po) (x2)



13 mm (1/2 in/po) (x2)

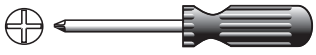





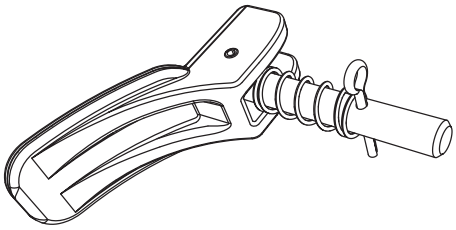

EHR (x2)

2.1



- Vyjměte klíček (AAH) (Obr. 1) a pružinu (BIN)(Obr. 2) z madla (EHR). Opakujte i u druhého madla.
- Vytiahnite kľúč (AAH) (Obr. 1) a pružinu (BIN)(Obr. 2) z madla (EHR). Opakujte aj u druhého madla.
- Vegye ki a kulcsot (AAH) (1. ábra) és a rugót (BIN) (2. ábra) a fogantyúból (EHR). Ismételje meg a másik fogantyúnál is.
- Wyjmij kluczyk (AAH) (Rys. 1) i sprężynę (BIN) (Rys. 2) z uchwytu (EHR). Powtórz tę czynność dla drugiego uchwytu.

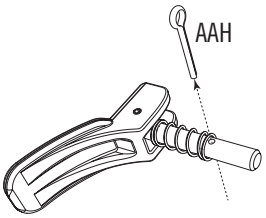

Fig. 1

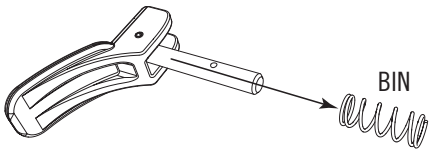

Fig. 2

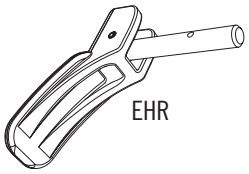

Fig. 3

2.2

- Umístěte pružinu (BIN) do zadní nohy (DEI) viz obrázek.
- Umiestnite pružinu (BIN) do zadnej nohy (DEI) viď obrázok.
- Helyezze a rugót (BIN) a hátsó lábba (DEI) a ábra szerint.
- Umieść sprężynę (BIN) w tylnej nodze (DEI), jak pokazano na rysunku.

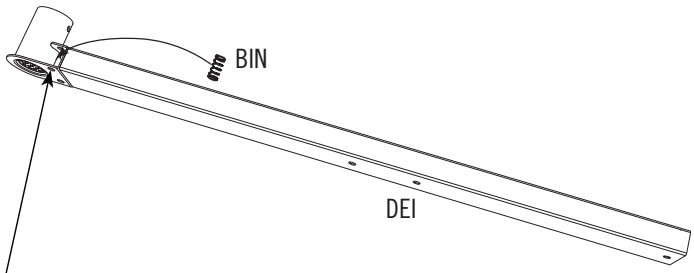

- *Použijte tento otvor.*
- *Použite tento otvor.*
- *Használja ezt a furatot*
- *Użyj tego otworu*

2.3

- Vložte madlo do otvoru s pružinou.
- Vložte madlo do otvoru s pružinou.
- Helyezze a fogantyút a rugóval ellátott furatba
- Włóż uchwyt do otworu ze sprężyną.

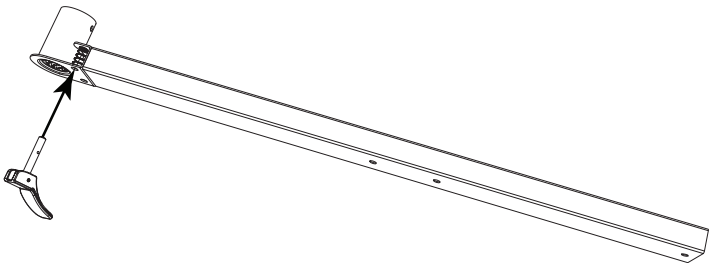

2.4

- Stlačte pružinu a vložte závlačku do otvoru v madlu.
- Stlačiť pružinu a vložte závlačku do otvoru v madlu.
- Nyomja össze a rugót, és helyezze a sasszeget a fogantyún lévő furatba.
- Ściśnij sprężynę i włóż zawleczkę do otworu w uchwycie

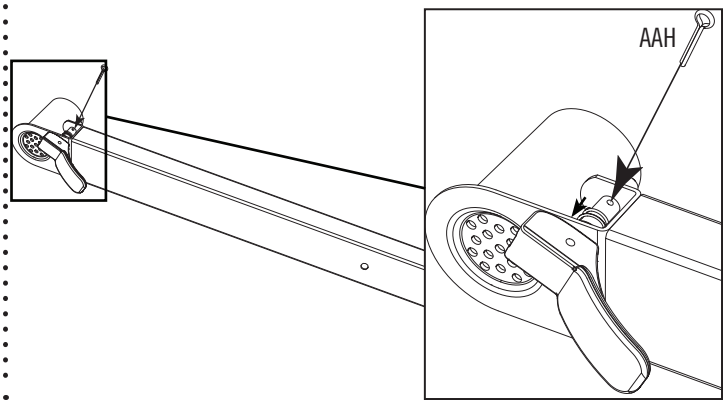





2.5



- Otočte konec madla tak, aby konec závlačky směřoval k vám. Ohněte konce závlačky do opačného směru.
- Otočte koniec madlá tak, aby koniec závlačky smeroval k vám. Ohnite konce závlačky do opačného smeru.
- Fordítsa el a fogantyú végét úgy, hogy a sasszeg vége Ön felé nézzen. Hajtsa meg a sasszeg végeit ellentétes irányba
- Obróć koniec uchwytu tak, aby koniec zawleczki był skierowany w Twoją stronę. Zagnij końce zawleczki w przeciwnym kierunku

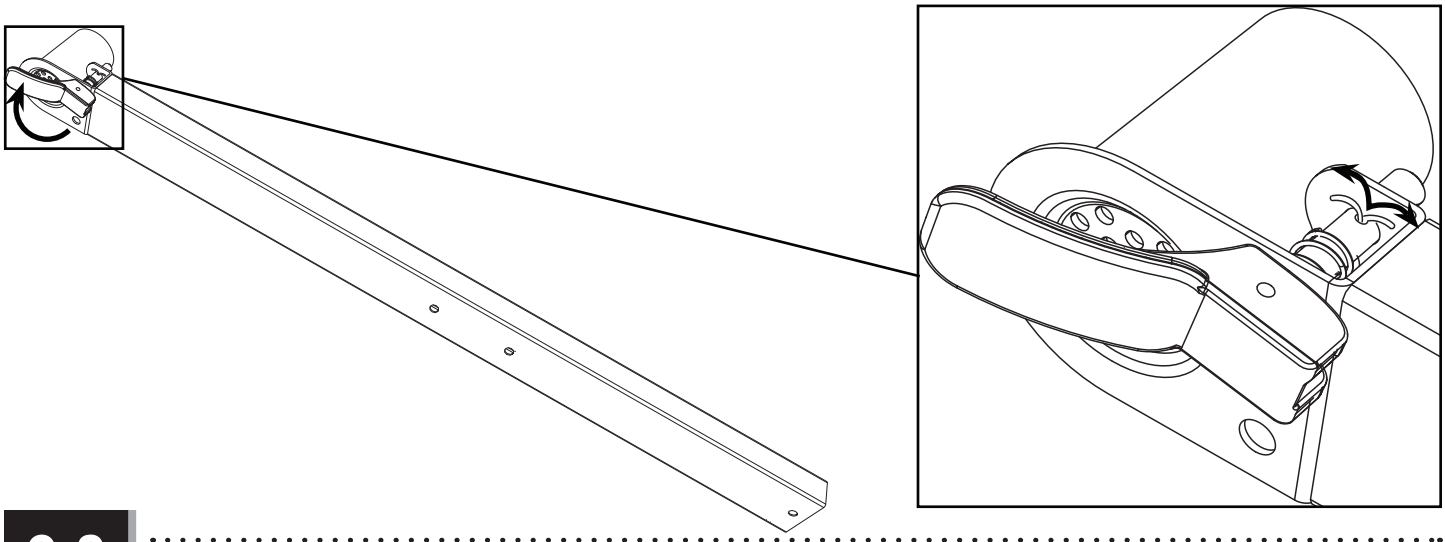

2.6

- **Vložte koncovku (EHQ) do spodní části nohy. Odložte nohu stranou. Tato smontovaná noha bude umístěna na levou stranu komposteru.**
- **Vložte koncovku (EHQ) do spodnej časti nohy. Odložte nohu stranou. Táto zmontovaná noha bude umiestnená na ľavú stranu kompostéra.**
- **Helyezze be a zárókupakot (EHQ) a láb alsó részébe. Tegye félre a lábat. Ezt a összeszerelt lábat a komposztáló bal oldalára kell elhelyezni.**
- **Włóż końcówkę (EHQ) do dolnej części nogi. Odłóż nogę na bok. Ta zmontowana noga zostanie umieszczona po lewej stronie kompostownika**

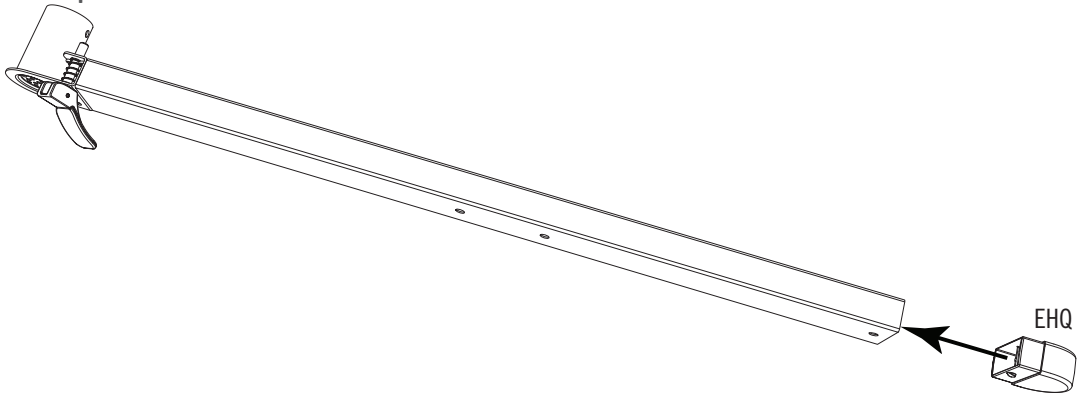



BIN (x1)

2.7

- Umístěte pružinu (BIN) do pravé nohy (DEI) viz obrázek.
- Umiestnite pružinu (BIN) do pravej nohy (DEI) viď obrázok.
- Helyezze a rugót (BIN) a jobb lábba (DEI) a ábra szerint.
- Umieść sprężynę (BIN) w prawej nodze (DEI), jak pokazano na rysunku

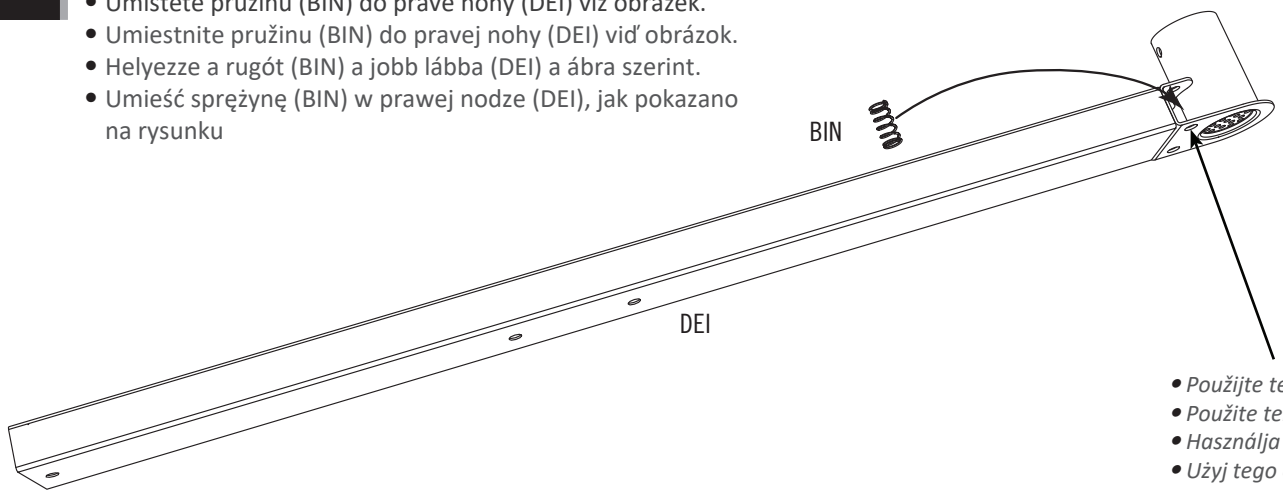

- *Použijte tento otvor.*
- *Použite tento otvor.*
- *Használja ezt a furatot.*
- *Użyj tego otworu.*

2.8

- Vložte madlo do otvoru s pružinou.
- Vložte madlo do otvoru s pružinou.
- Helyezze a fogantyút a rugóval ellátott furatba.
- Włóż uchwyt do otworu ze sprężyną.

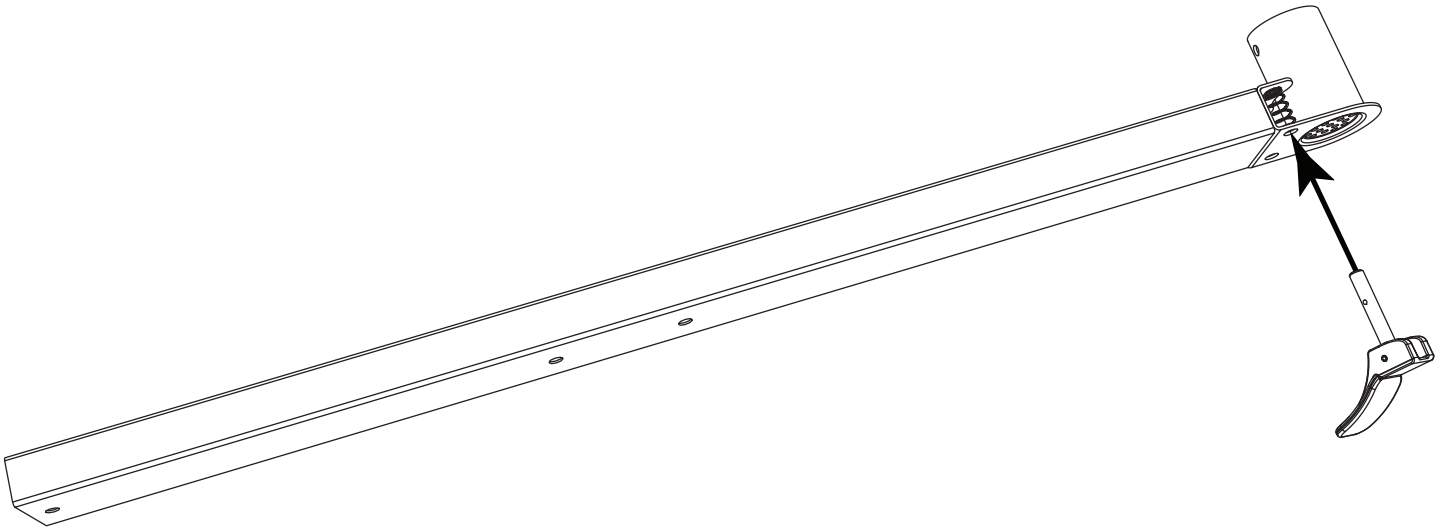





AAH (x1)

2.9

- Stlačte pružinu a vložte závlačku (AAH) do otvoru v madlu.
- Stlačiť pružinu a vložte závlačku (AAH) do otvoru v madlu.
- Nyomja össze a rugót, és helyezze a sasszeget (AAH) a fogantyún lévő furatba.
- Ściśnij sprężynę i włóż zawleczkę (AAH) do otworu w uchwycie.

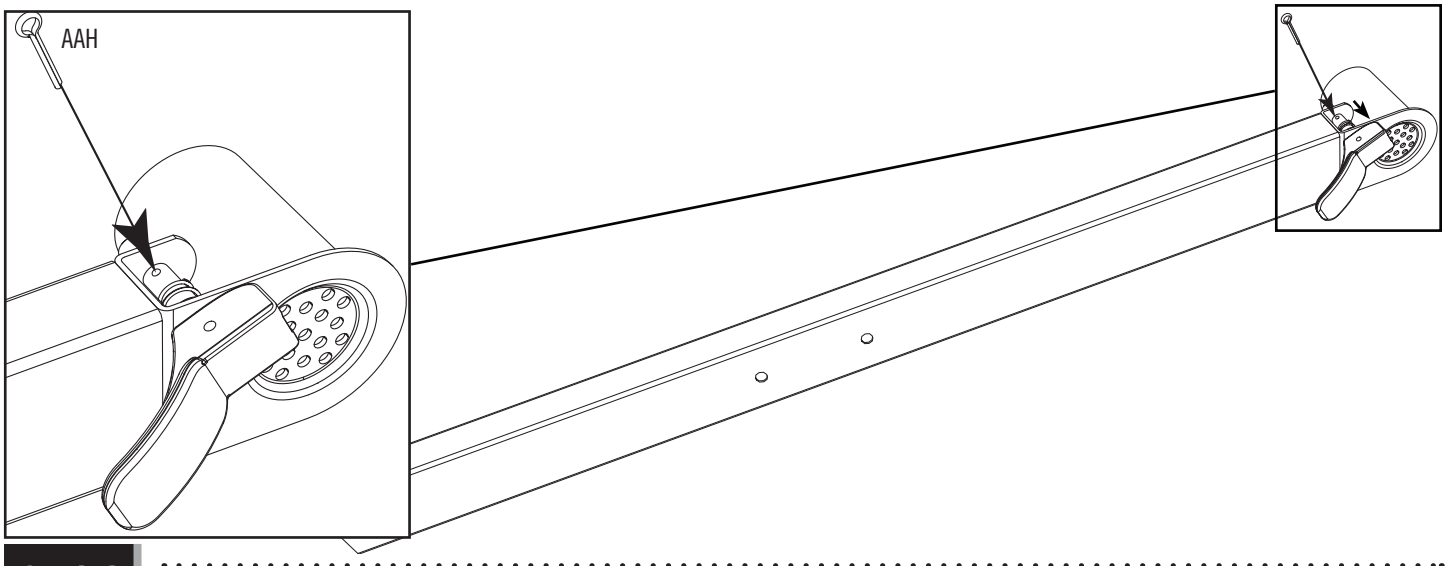

2.10



- Otočte konec madla tak, aby konec závlačky směřoval k vám. Ohněte konce závlačky do opačného směru.
- Otočte koniec madlá tak, aby koniec závlačky smeroval k vám. Ohnite konce závlačky do opačného smeru.
- Fordítsa el a fogantyú végét úgy, hogy a sasszeg vége Ön felé nézzen. Hajtsa meg a sasszeg végeit ellentétes irányba.
- Obróć koniec uchwytu tak, aby koniec zawleczki był skierowany w Twoją stronę. Zagnij końce zawleczki w przeciwnym kierunku.

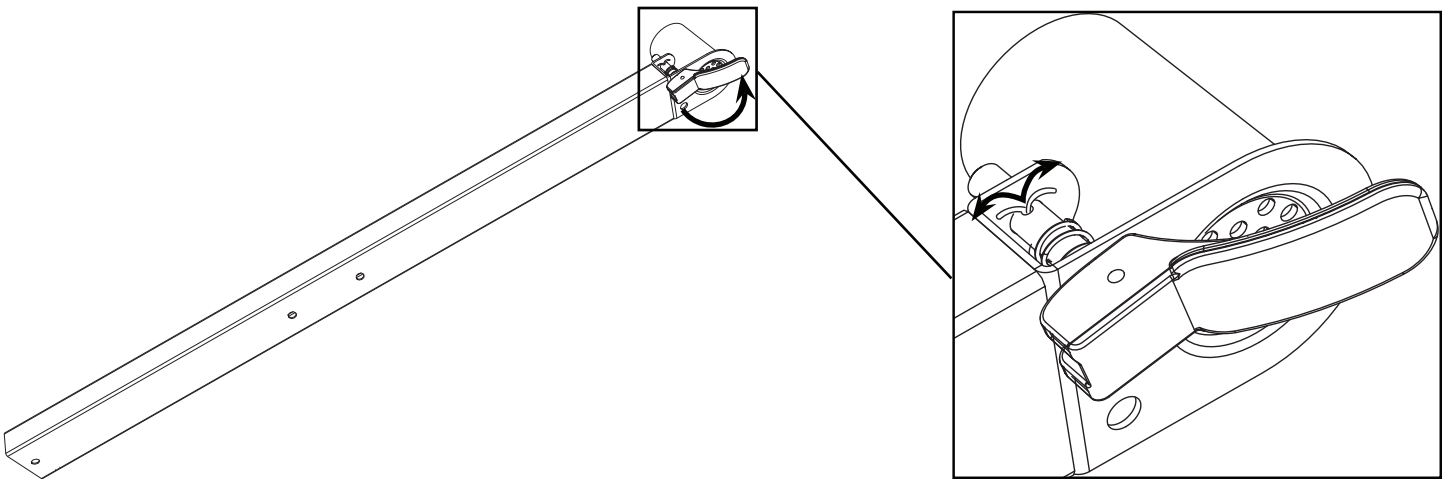



2.11

- **Vložte koncovku (EHQ) do spodní části nohy. Odložte nohu stranou. Tato smontovaná noha bude umístěna na pravou stranu komposteru.**
- **Vložte koncovku (EHQ) do spodnej časti nohy. Odložte nohu stranou. Táto zmontovaná noha bude umiestnená na pravú stranu kompostéra.**
- **Helyezze be a zárókupakot (EHQ) a láb alsó részébe. Tegye félre a lábat. Ezt az összeszerelt lábat a komposztáló jobb oldalára kell elhelyezni.**
- **Włóż końcówkę (EHQ) do dolnej części nogi. Odłóż nogę na bok. Ta zmontowana noga zostanie umieszczona po prawej stronie kompostownika.**

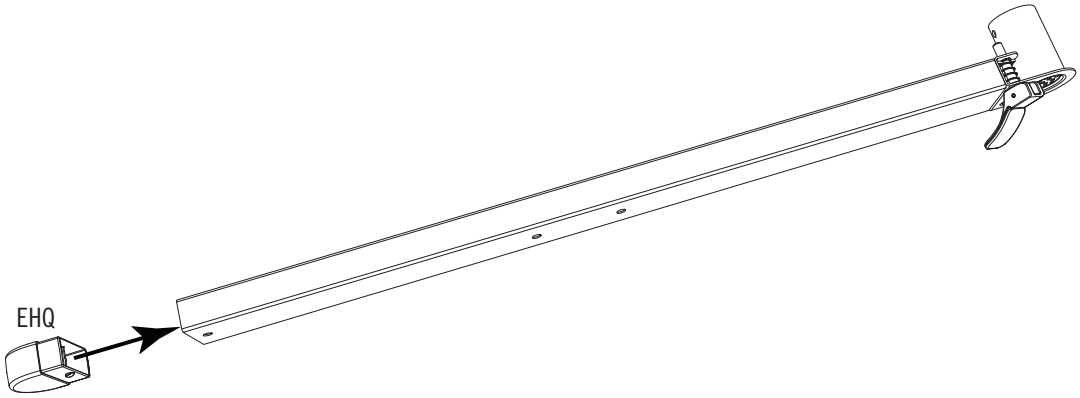

2.12

- Vložte koncovku (EHQ) do spodní části přední nohy (DEJ). Odložte nohu stranou. Opakujte postup i u druhé přední nohy.
- Vložte koncovku (EHQ) do spodnej časti prednej nohy (DEJ). Odložte nohu stranou. Opakujte postup aj pri druhej prednej nohy.
- Helyezze be a zárókupakot (EHQ) az elülső láb (DEJ) alsó részébe. Tegye félre a lábat. Ismételje meg a műveletet a másik elülső lábnál is.
- Włóż końcówkę (EHQ) do dolnej części przedniej nogi (DEJ). Odłóż nogę na bok. Powtórz tę czynność dla drugiej przedniej nogi.

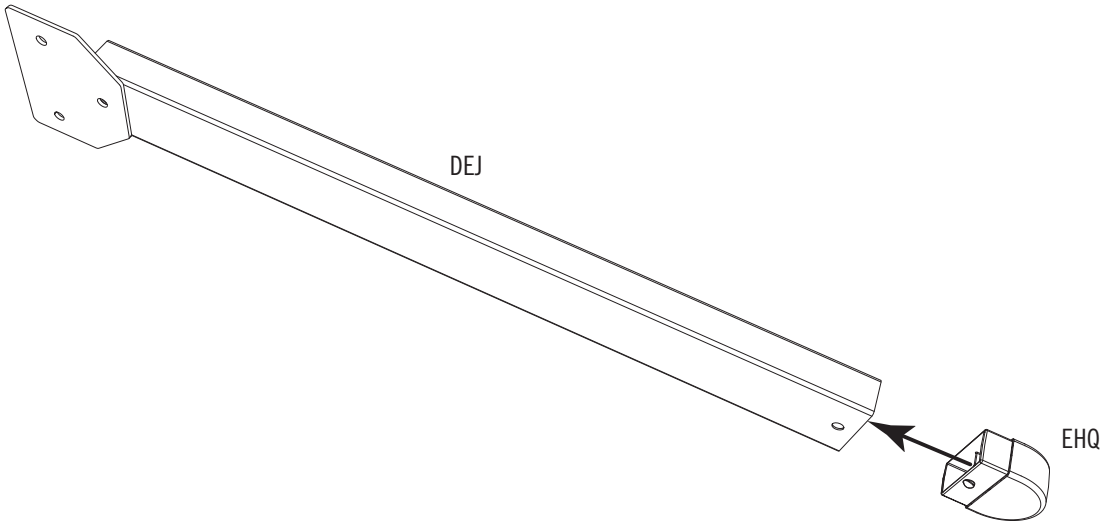



2.13

- Zasuňte provzdušňovací trubici (DCV) do válce viz obrázek. Tento válec bude na pravé straně.
- Zasuňte prevzdušňovacie trubicu (DCV) do valca viď obrázok. Tento valec bude na pravej strane.
- Tolja be a szellőztető csövet (DCV) a hengerbe a ábra szerint. Ez a henger a jobb oldalon lesz.
- Wsuń rurkę napowietrzającą (DCV) do walca, jak pokazano na rysunku. Ten walec znajdzie się po prawej stronie.

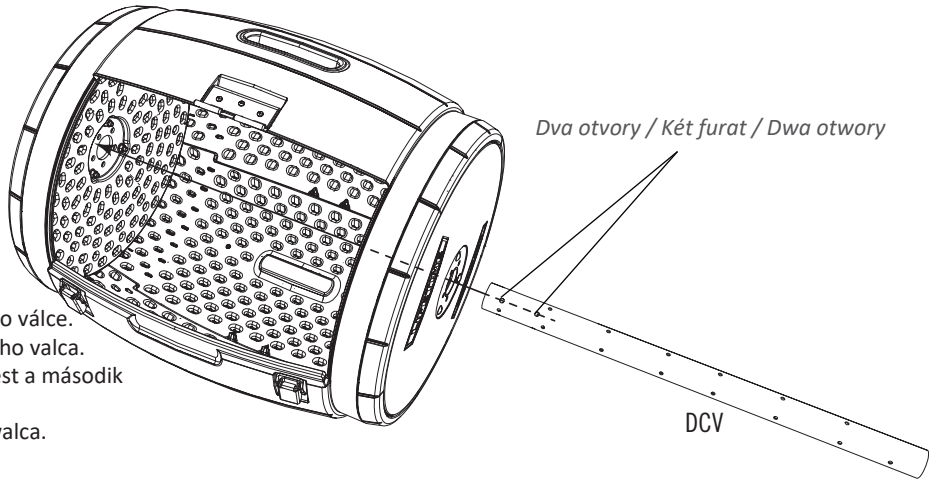

!

Poznámka: Opakujte krok 2.13 i u druhého válce.
Poznámka: Opakujte krok 2.13 aj u druhého valca.
Megjegyzés: Ismételje meg a 2.13-as lépést a második hengernél is.
Uwaga: Powtórz krok 2.13 dla drugiego walca.

2.14

- Nasuňte objímku (DEK) do provzdušňovací trubice a srovnejte otvory.
- Nasuňte objímku (DEK) do prevzdušňovacej trubice a zarovnajte otvory.
- Tolja rá a bilincset (DEK) a szellőztető csőre, és igazítsa egybe a furatokat.
- Nasuń obejmę (DEK) na rurkę napowietrzającą i wyrównaj otwory.

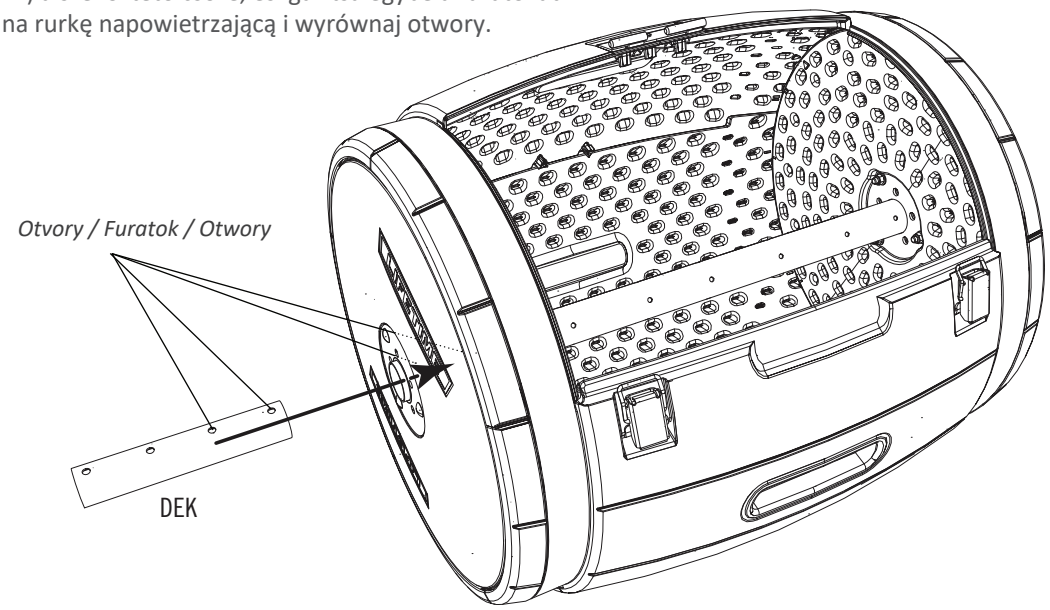



13 mm (x2)
(1/2 in/po) (x2)



ABI (x2)



AAN (x2)

2.15

• Vsuňte 2 šestihranné šrouby (ABI) do otvorů v provzdušňovací trubici a objímce. Zajistěte matkou (AAN). Utáhněte tak, aby se stlačila trubice k objímce.
• Vsuňte 2 šesťhranné skrutky (ABI) do otvorov v prevzdušňovacej trubici a objímke. Zaistite matkou (AAN). Utiahnite tak, aby sa stlačila trubice k objímke.
• Helyezzen be 2 hatlapfejű csavart (ABI) a szellőztető cső és a bilincs furataiba. Rögzítse az anyával (AAN). Húzza meg úgy, hogy a cső rászoruljon a bilincsre.
• Wsuń 2 śruby sześciokątne (ABI) do otworów w rurce napowietrzającej i obejmie. Zabezpiecz nakrętką (AAN). Dokręć tak, aby rurka docisnęła się do obejmy.

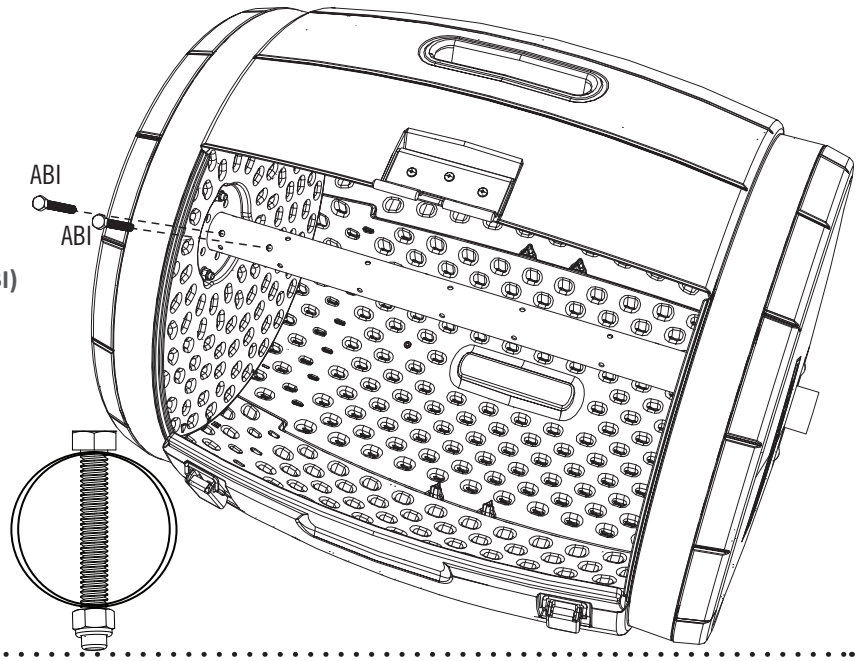

2.16

• Nasuňte dvě rozpěrky (DDC) přes spojovací objímky. Dále nasuňte válce na spojovací objímku. Druhý válec bude na levé straně.
• Nasuňte dve rozpierky (DDC) cez spojovacie objímky. Ďalej nasuňte valce na spojovaciu objímku. Druhý valec bude na ľavej strane.
• Húzza rá a két távtartót (DDC) az összekötő bilincsekre. Ezután húzza rá a hengereket az összekötő bilincsre. A második henger a bal oldalon lesz.
• Nasuń dwie rozpórki (DDC) na tuleje łączące. Następnie nasuń walce na tuleję łączącą. Drugi walec znajdzie się po lewej stronie.

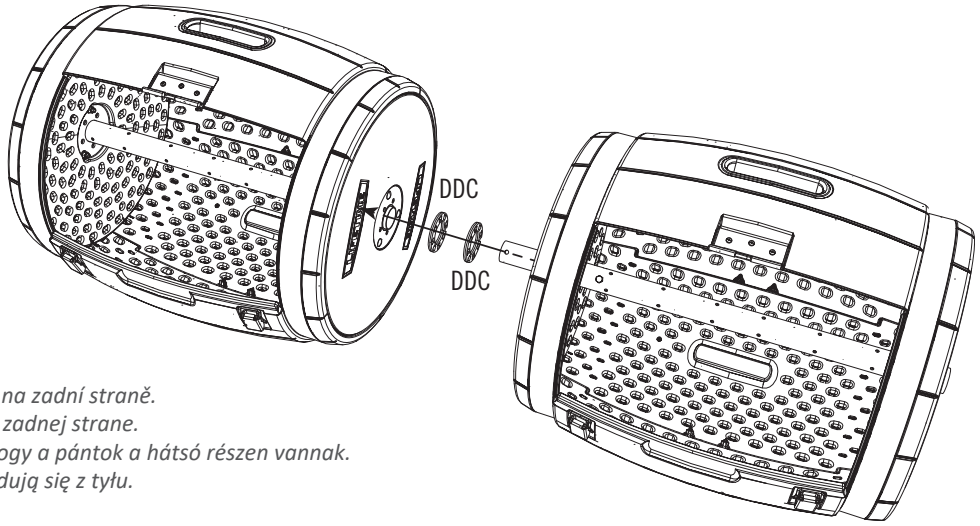

Poznámka: Ujistěte se, že panty jsou na zadní straně.
Poznámka: Uistite sa, že pánty sú na zadnej strane.
Megjegyzés: Győződjön meg arról, hogy a pántok a hátsó részen vannak.
Uwaga: Upewnij się, że zawiasy znajdują się z tyłu.



(13 mm) (x2)
1/2 in/po (x2)



ABI (x2)



AAN (x2)

2.17

• Vložte 2 šestihranné šrouby (ABI) do otvorů v provzdušňovací trubici a objímce. Zajistěte matkou (AAN). Utáhněte tak, aby se stlačila trubice k objímce.
• Vsuňte 2 šesťhranné skrutky (ABI) do otvorov v prevzdušňovacej trubici a objímke. Zaistite matkou (AAN). Utiahnite tak, aby sa stlačila trubice k objímke.
• Helyezzen be 2 hatlapfejű csavart (ABI) a szellőztető cső és a bilincs furataiba. Rögzítse az anyával (AAN). Húzza meg úgy, hogy a cső rászoruljon a bilincsre.
• Wsuń 2 śruby sześciokątne (ABI) do otworów w rurce napowietrzającej i obejmie. Zabezpiecz nakrętką (AAN). Dokręć tak, aby rurka docisnęła się do obejmy.

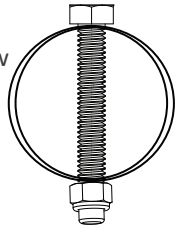

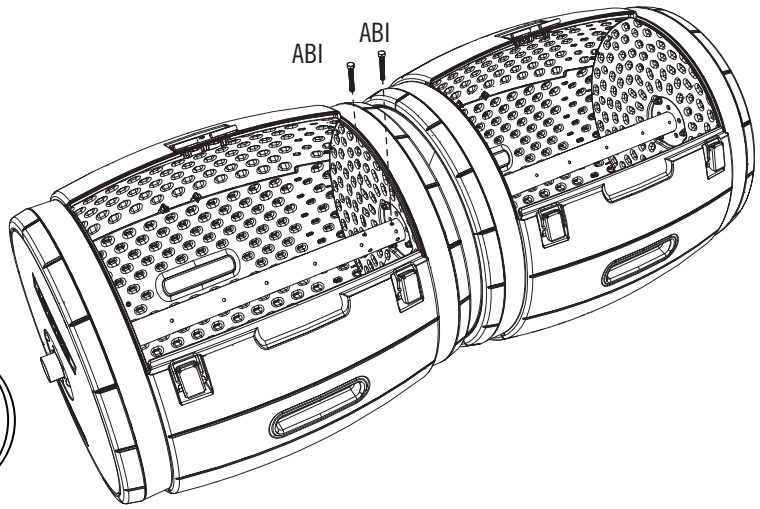

2.18

• Nasuňte rozpěrku (DDC) a smontovanou levou zadní nohu (DEI) na provzdušňovací trubku viz obrázek.
• Nasuňte podložky (DDC) a zmontovanú ľavú zadnú nohu (DEI) na prevzdušňovacej rúrku viď obrázok.
• Húzza rá a távtartót (DDC) és az összeszerelt bal hátsó lábat (DEI) a szellőztető csőre a ábra szerint.
• Nasuń rozpórkę (DDC) i zmontowaną lewą tylną nogę (DEI) na rurkę napowietrzającą, jak pokazano na rysunku.

Poznámka: Ujistěte se, že výlisek zapadá do madla.
Poznámka: Uistite sa, že výlisok zapadá do madla.
Megjegyzés: Győződjön meg arról, hogy a préselt idom illeszkedik a fogantyúba.
Uwaga: Upewnij się, że element wytłoczony pasuje do uchwytu.

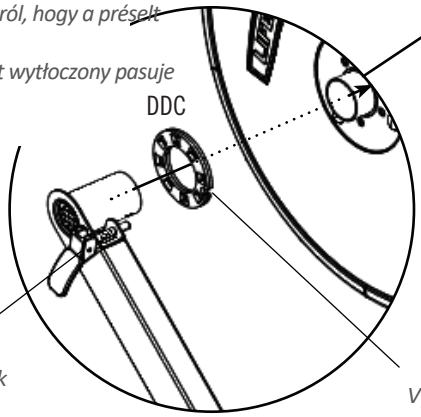

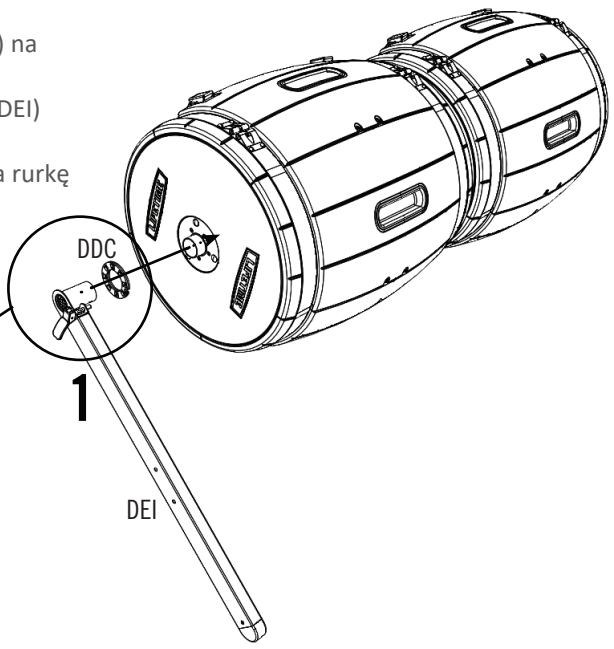

Kolík / Csapszeg / Kołek

Výlisek / Výlisok / Préselt idom / Wypraska



11 mm (x2)
(7/16 in/po) (x2)

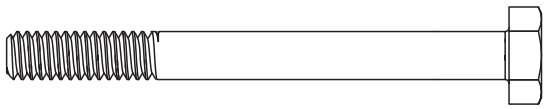

DFG (x2)



ADJ (x2)

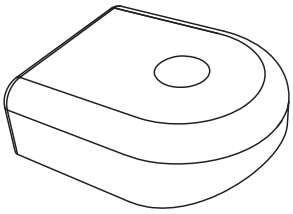

DDE (x2)

2.19

- Připevněte zadní nohu k levé straně válců pomocí montážních prvků.
- Pripevnite zadnú nohu k ľavej strane valcov pomocou montážnych prvkov.
- Rögzítse a hátsó lábat a hengerek bal oldalához a rögzítőelemeik segítségével.
- Przymocuj tylną nogę do lewej strony walców za pomocą elementów montażowych.

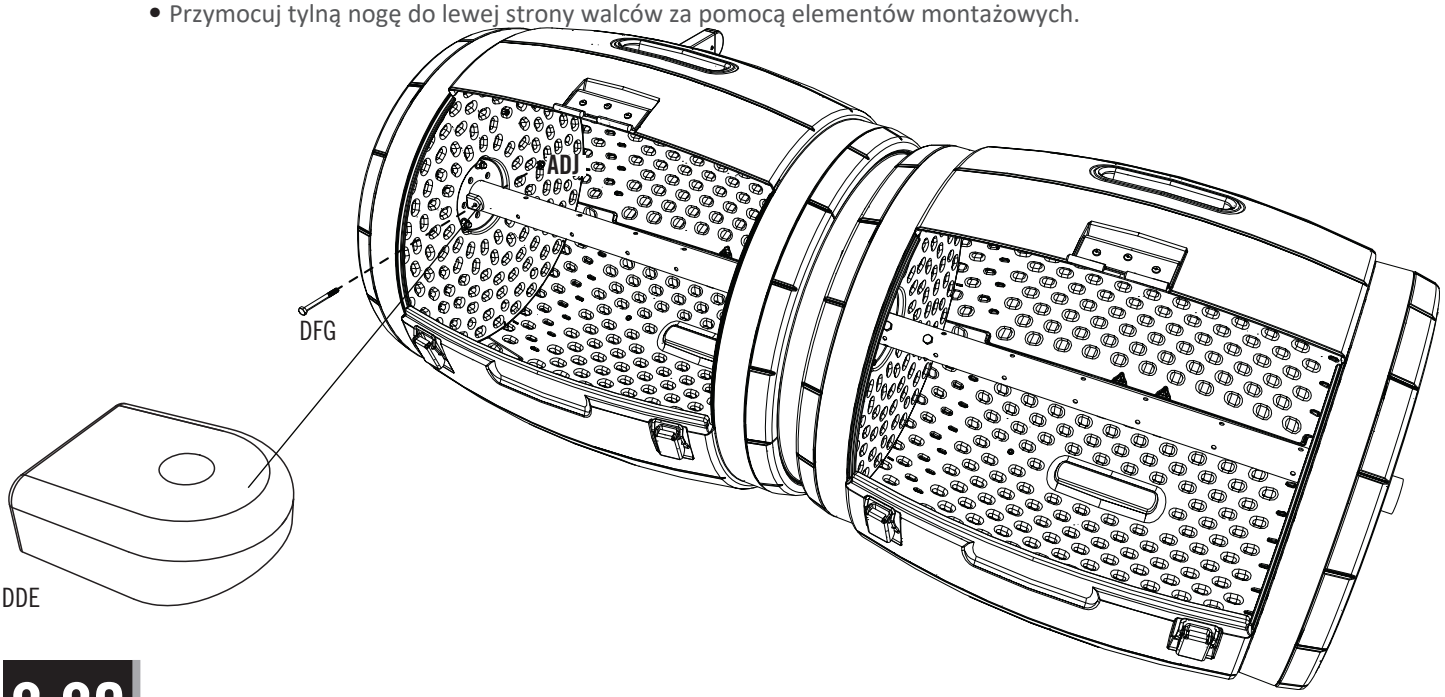

2.20

• Opakujte poslední krok i u pravé zadní nohy (DEI) u pravé strany válců.
• Opakujte posledný krok aj pri pravej zadnej nohy (DEI) pri pravej strany valcov.
• Ismételje meg az utolsó lépést a jobb hátsó lábnál (DEI) is, a hengerek jobb oldalán.
• Powtórz ostatni krok dla prawej tylnej nogi (DEI) po prawej stronie walców.

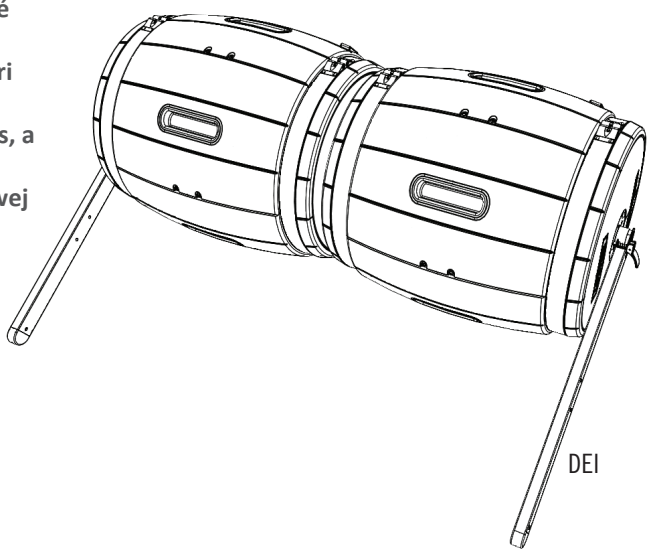



13 mm (x2)
(1/2 in/po) (x2)



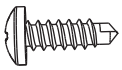

BHJ (x1)

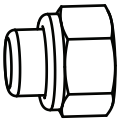

AAN (x6)

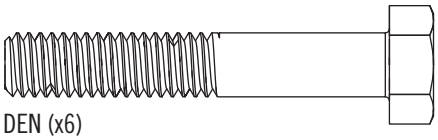

DEN (x6)

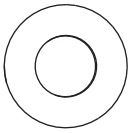

BHO (x12)

2.21



• Umístěte 2 příčné trubky (DEL a DEM) viz obrázek. Použijte elektrickou vrtačku k vložení samořezného šroubu (BHJ) do 2 trubek.

• Umiestnite 2 priečne rúrky (DEL a DEM) viď obrázok. Použite elektrickú vŕtačku k vloženie samoreznej skrutky (BHJ) do 2 rúrok.

• Helyezze el a 2 keresztcsövet (DEL és DEM) az ábra szerint. Használjon elektromos fúrót az önmetsző csavar (BHJ) behelyezéséhez a 2 csőbe.

• Umieść 2 rurki poprzeczne (DEL i DEM), jak pokazano na rysunku. Użyj wiertarki elektrycznej, aby wkręcić wkręt samogwintujący (BHJ) w 2 rurki.

- *Srovnejte tyto 2 otvory*
- *Vyrovnajte tieto 2 otvory*
- *Igazítsa egybe ezt a 2 furatot*
- *Wyrównaj te 2 otwory*

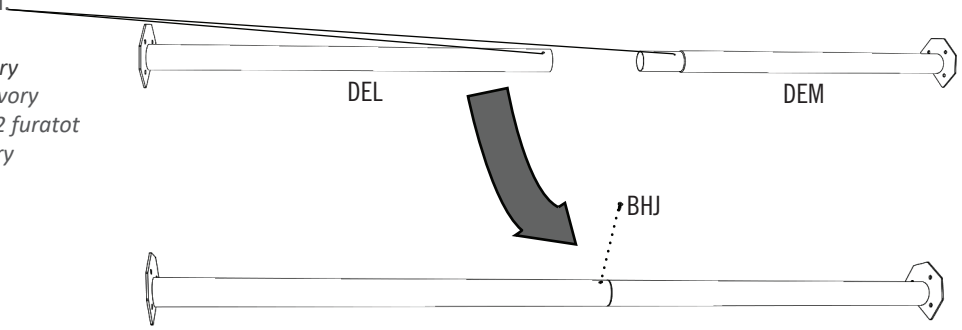

2.22

• Připojte 2 přední nohy (DEJ) k zadním nohám pomocí montážních prvků.

• Pripojte 2 predné nohy (DEJ) k zadným nohám pomocou montážnych prvkov.

• Csatlakoztassa a 2 elülső lábat (DEJ) a hátsó lábakhoz a rögzítőelemeik segítségével.

• Podłącz 2 przednie nogi (DEJ) do tylnych nóg za pomocą elementów montażowych.

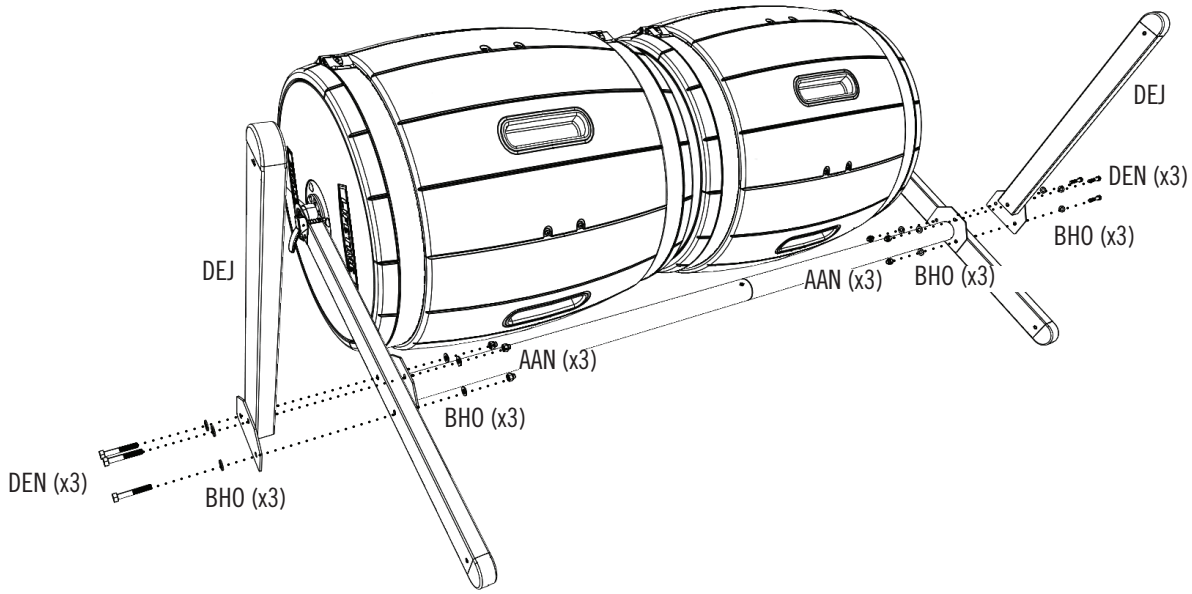



2.23

- Natočte komposter otvorem vzhůru.
- Natočte kompostér otvorom nahor.
- Fordítsa a komposztálót a nyílásával felfelé.
- Obróć kompostownik otworem do góry.

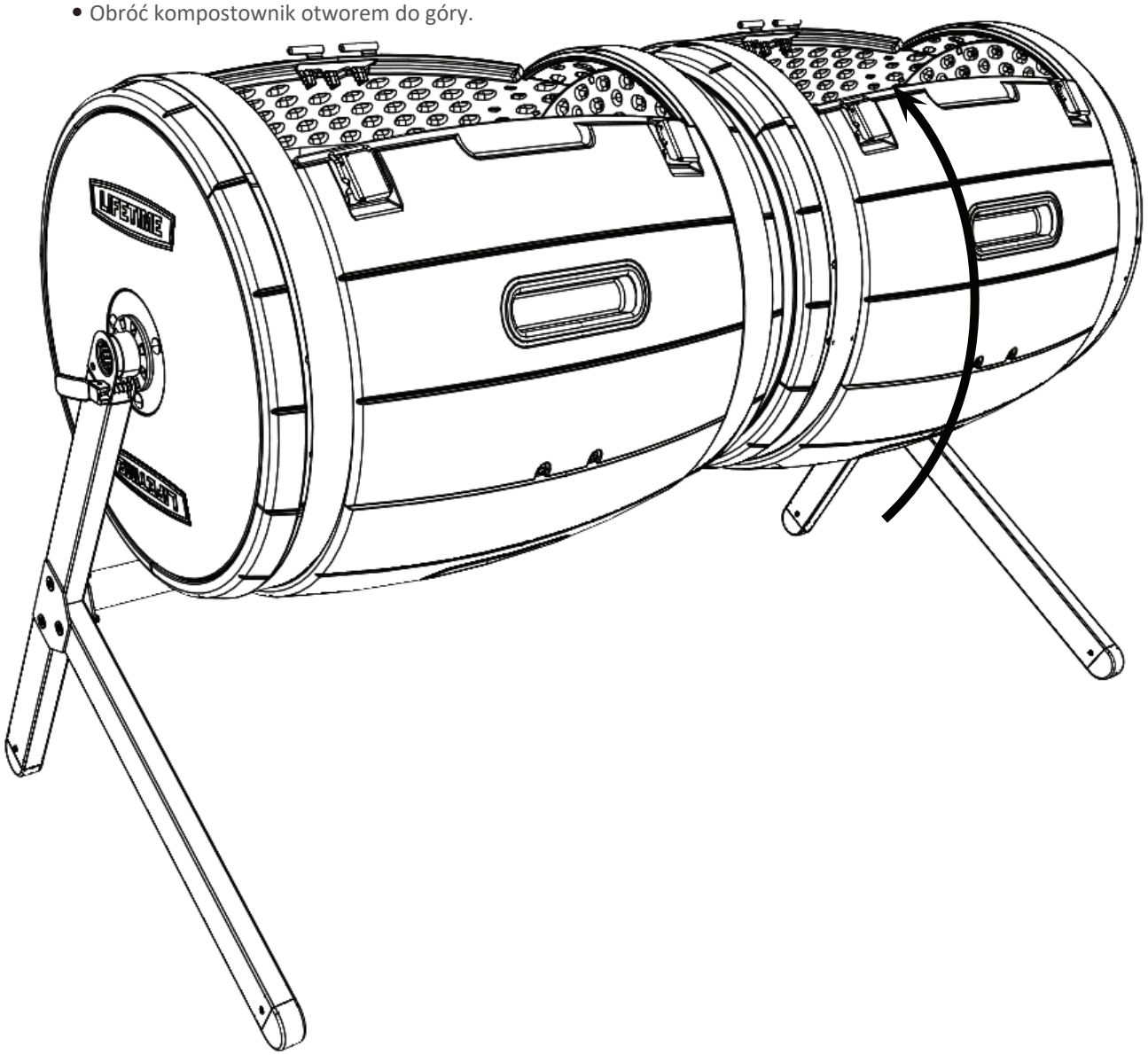

POTŘEBNÝ SPOJOVACÍ MATERIÁL / WYMAGANE ELEMENTY ZŁĄCZNE
POŽADOVANÉ SPOJOVACIE PROSTRIEDKY / SZÜKSÉGES RÖGZÍTŐELEMEK

Díly / Diely / Alkatrészek / Części



3

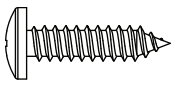

ADW (x14)

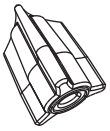

BHK (x14)

POŽADOVANÉ DÍLY / POŽADOVANÉ DIELY / SZÜKSÉGES ALKATRÉSZEK / WYMAGANE CZĘŚCI

KOVOVÉ DÍLY / CZĘŚCI METALOWE / KOVOVÉ DIELY / FÉM ALKATRÉSZEK



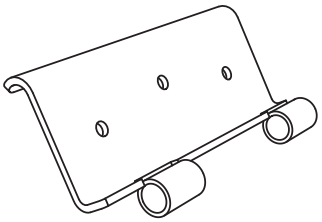

EHC (x2)

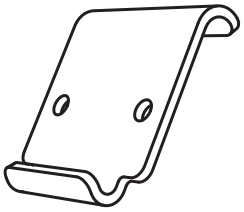

EHE (x4)

PLASTOVÉ DÍLY / CZĘŚCI Z TWORZYWA / PLASTOVÉ DIELY / MŰANYAG ALKATRÉSZEK

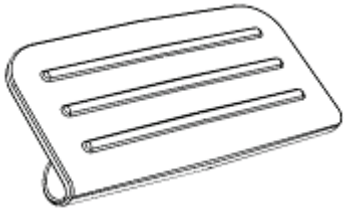

EHG (x1)

PLASTOVÉ DÍLY / CZĘŚCI Z TWORZYWA / PLASTOVÉ DIELY / MŰANYAG ALKATRÉSZEK

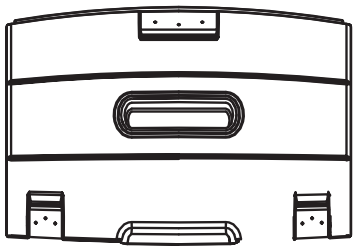

DBR (x2)

NÁŘADÍ, KTERÉ BUDETE POTŘEBOVAT / WYMAGANE NARZĘDZIA / POTREBNÉ NÁRADIE / SZÜKSÉGES SZERSZÁMOK

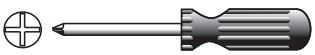



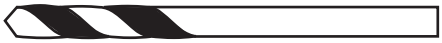

ARA (x1)



ARA (x1)

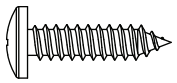

ADW (x14)

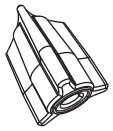

BHK (x14)

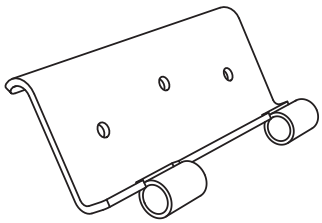

EHC (x2)

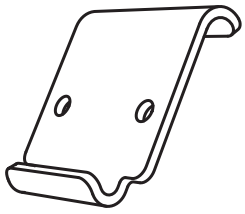

EHE (x4)

3.1

- **Připevněte panty (EHC) k víku (DBR) pomocí montážních prvků. Pokud chcete, otvory můžete nejdříve předvrtat.**
- **Pripevnite pánty (EHC) k veku (DBR) pomocou montážnych prvkov. Ak chcete, otvory môžete najskôr predvŕtať.**
- **Csavarozza fel a pántokat (EHC) a fedélre (DBR) a mellékelt szerelési elemek segítségével. Ha szeretné, a lyukakat elő is fúrhatja.**
- **Przymocuj zawiasy (EHC) do pokrywy (DBR) za pomocą elementów montażowych. Jeśli chcesz, możesz najpierw wywiercić otwory.**

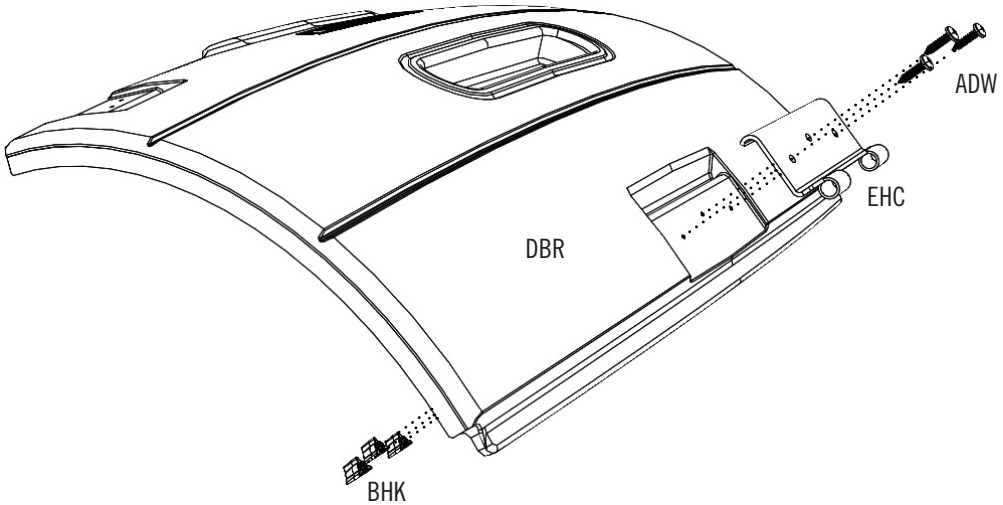

3.2

- **Připevněte západku (EHE) k víku pomocí montážních prvků. Pokud chcete, můžete otvory nejdříve předvrtat.**
- **Pripevnite západku (EHE) k veku pomocou montážnych prvkov. Ak chcete, môžete otvory najskôr predvŕtať.**
- **Csavarozza fel a zárat (EHE) a fedélre a mellékelt szerelési elemek segítségével. Ha szeretné, a lyukakat elő is fúrhatja.**
- **Przymocuj zatrzask (EHE) do pokrywy za pomocą elementów montażowych. Jeśli chcesz, możesz najpierw wywiercić otwory.**

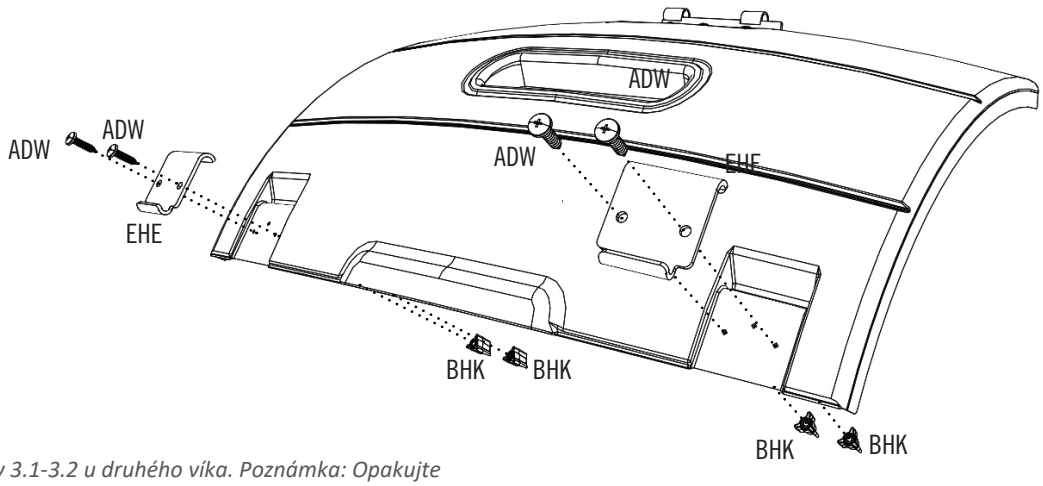

Poznámka: Opakujte kroky 3.1-3.2 u druhého víka. Poznámka: Opakujte kroky 3.1-3.2 u druhého veka.
Megjegyzés: Ismételje meg a 3.1–3.2 lépéseket a második fedélnél.
Uwaga: Powtórz kroki 3.1-3.2 dla drugiego wieczka.



3.3

- Nasuňte 2 víka na válce viz obrázek.
- Nasuňte 2 veka na valce viď obrázok.
- Csúsztasson fel 2 fedelet a hengerekre az ábra szerint.
- Nasunąć 2 pokrywy na walce, jak pokazano na rysunku.

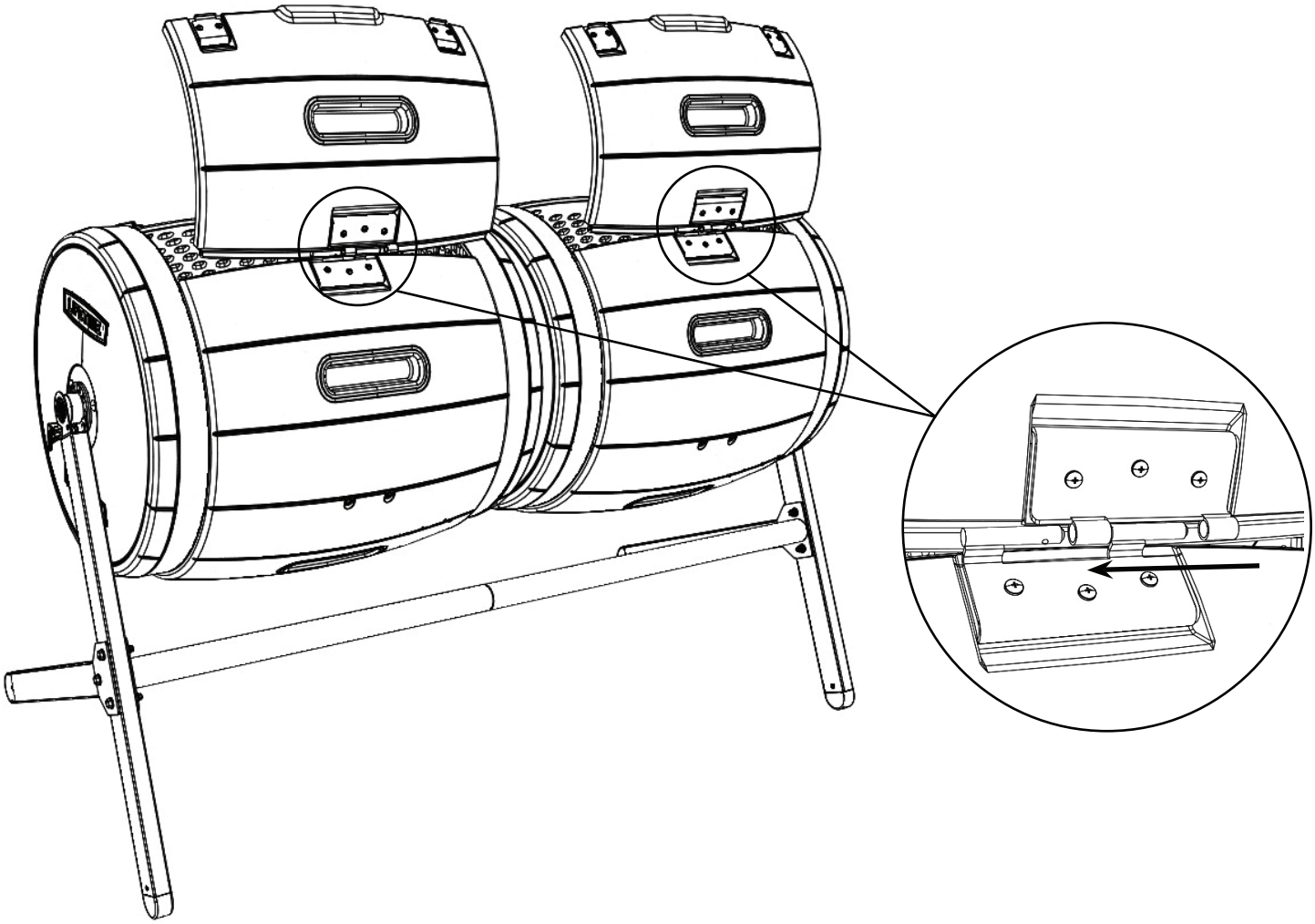

- *Poznámka: Nikdy neposouvejte komposter po zemi, vždy ho zvedněte a přemístěte.*
- *Poznámka: Nikdy neposúvajte kompostér po zemi, vždy ho zdvihnite a premiestnite.*
- *Megjegyzés: Soha ne húzza a komposztálót a földön, mindig emelje fel és vigye arrébb.*
- *Uwaga: Nigdy nie ciągnij kompostownika po ziemi, zawsze go podnieś i przenieś.*



3.4

• Když je komposter naplněný a začne proces kompostování, neměli byste do komposteru přidávat další organický odpad. Ale můžete přidávat vzduch pomocí rotace komposteru, nebo přidejte dusík nebo vodu, pokud je třeba, abyste pomohli rozpadu odpadu. Jeden válec by měl být použit po hromadění odpadu, když je druhý používaný ke "spálení" odpadu. Připevněte víčko indikátoru (EHG) k víku komposteru, aby ukazoval, že do tohoto komposteru nemáte přidávat více odpadu, protože obsah se zrovna "peče".

• Keď je kompostér naplnený a začne proces kompostovania, nemali by ste do kompostéru pridávať ďalšie organický odpad. Ale môžete pridávať vzduch pomocou rotácie kompostér, alebo pridajte dusík alebo vodu, ak je potrebné, aby ste pomohli rozpadu odpadu. Jeden valec by mal byť použitý po hromadeniu odpadu, keď je druhý používaný ku "spáleniu" odpadu. Pripevnite viečko indikátora (EHG) k veku kompostér, aby ukazoval, že do tohto kompostéra nemáte pridávať viac odpadu, pretože obsah sa zrovna "pečie".

• Ha a komposztáló megtelt és a komposztálási folyamat megindult, ne tegyen további szerves hulladékot a komposztálóba. Lehetősége van azonban levegőt hozzáadni a komposztáló forgatásával, vagy szükség esetén nitrogént vagy vizet adni a lebomlás elősegítése érdekében. Az egyik hengert a hulladékgyűjtés után kell használni, miközben a másikat a hulladék „érlelésére” használják. Csavarozza fel a jelölőkupakot (EHG) a komposztáló fedelére, ezzel jelezve, hogy ebbe a komposztálóba már ne tegyen további hulladékot, mivel a tartalom éppen „érőben” van.

• Gdy kompostownik jest napełniony i rozpocznie się proces kompostowania, nie należy wrzucać do niego kolejnych odpadów organicznych. Można jednak dostarczać powietrze poprzez obracanie kompostownika, a w razie potrzeby dodać azot lub wodę, aby wspomóc rozkład odpadów. Jeden bęben należy zapełnić odpadami, podczas gdy drugi służy do „przetwarzania” (dojrzewania) odpadów. Przymocuj korek wskaźnika (EHG) do pokrywy kompostownika, aby zasygnalizować, że do tego kompostownika nie należy już wrzucać odpadów, ponieważ zawartość jest aktualnie „przetwarzana”.

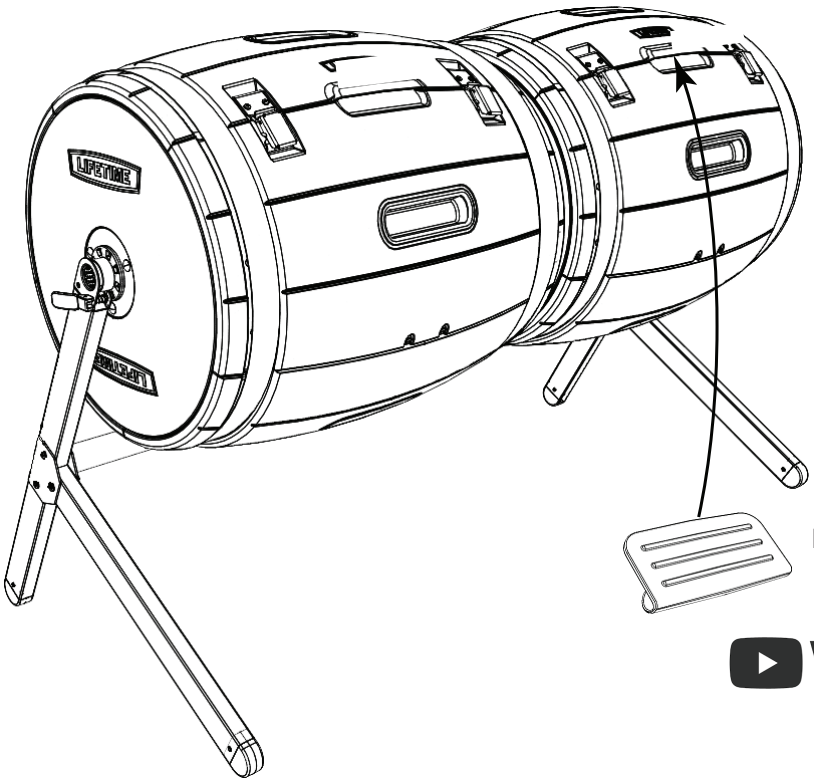

YouTube



VAROVÁNÍ

Do kompostéru a na kompostér nelezte.
Před otevřením víka musí být zamykací kolík odjištěn.
Při vyjímání kompostu ostrými předměty dávejte pozor na poškození bubnů.

VAROVANIE

Na kompostér, do neho alebo jeho konštrukcii nelezte.
• Pred otvorením veka je potrebné zapojiť zaisťovací kolík.
• Pri použití ostrých predmetov k vyberanie kompostu dajte pozor, aby ste nepoškodili bubon.

FIGYELMEZTETÉS

Ne mássszon fel a komposztálóra vagy a tetejére.
Nyitás előtt a rögzítőcsapot ki kell oldani.
Amikor éles tárgyakkal veszi ki a komposztot, ügyeljen arra, hogy ne sértse meg a dobokat.

OSTRZEŻENIE

Nie wchodź na kompostownik ani na jego pokrywę.
Przed otwarciem pokrywy należy zwolnić kołek blokujący.
Podczas wyjmowania kompostu za pomocą ostrych przedmiotów należy uważać, aby nie uszkodzić bębnów.

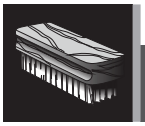

ČIŠTĚNÍ A ÚDRŽBA

Gratulujeme k zakoupení výrobku značky Lifeti me®. Pokud budete dodržovat dále uvedené pokyny, náš výrobek by vám měl k plné spokojenosti sloužit dlouhá léta.

Polyetylenové panely jsou odolné vůči znečištění a ředidlům. Většinu skvrn lze odstranit pomocí jemného mýdla a měkkého kartáčku. Při použití abrazivní čisti cích prostředků může dojít k poškrábání materiálu; proto jejich použití nedoporučujeme. Škrábance nebo rezavé skvrny na kovových plochách nejprve lehce zbruste smirkovým papírem. Následně nastříkejte základním anti korozním nátěrem a poté lesklou emailovou barvou.

Povrchy chraňte před blízkosti přímých tepelných zdrojů; pokud to není možné, chraňte je pomocí zástěny.



ČISTENIE A ÚDRŽBA

Blahoželáme vám k zakúpeniu produktu Lifeti me®. Ak budete dodržiavať dolu uvedené pokyny, váš produkt Lifeti me vám bude slúžiť mnoho rokov.

Polyetylénové panely sú odolné proti znečisteniu a účinkom rozpúšťadiel. Väčšinu znečistení možno odstrániť slabým saponátom a kefk ou s mäkkými šteti nami. Abrazívne čisti ace materiály môžu plast poškodiť a ich používanie neodporúčame. Škrabance a hrdzavé miesta na kove opravíte slabým obrúsením posti hnutej plochy; potom nastriekajte základný anti korózny náter a nakoniec nastriekajte emailový náter s vysokým leskom. Bez používania tepelnej bariéry sa vyhnite umiestňovaniu priameho tepelného zdroja na alebo do blízkosti povrchov.

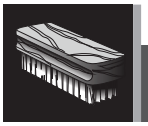

TISZTÍTÁS ÉS KARBANTARTÁS

Gratulálunk a Lifetime® termék megvásárlásához! Ha betartja az alábbi utasításokat, termékünk hosszú éveken át az Ön teljes elégedettségére fog szolgálni. A polietilén panelek ellenállnak a szennyeződéseknek és a oldószereknek. A legtöbb folt enyhe szappannal és puha kefével eltávolítható. A súrolószerek használata karcolhatja az anyagot, ezért használatuk nem ajánlott. A fémfelületeken lévő karcolásokat vagy rozsdafoltokat először finoman csiszolja le csiszolópapírral. Ezt követően fújja le korróziógátló alapozóval, majd fényes zománcfestékkel. Óvja a felületeket a közvetlen hőforrások közelségétől; ha ez nem lehetséges, védje őket paravánnal (hővédő pajzzsmal).



CZYSZCZENIE I KONSERWACJA

Gratulujemy zakupu produktu marki Lifetime®. Jeśli będziesz przestrzegać poniższych wskazówek, nasz produkt powinien służyć Ci ku pełnemu zadowoleniu przez długie lata. Panele polietylenowe są odporne na zabrudzenia i rozpuszczalniki. Większość plam można usunąć za pomocą łagodnego mydła i miękkiej szczotki. Użycie ściernych środków czyszczących może spowodować porysowanie materiału, dlatego ich nie zalecamy. Zadrapania lub plamy rdzy na powierzchniach metalowych należy najpierw delikatnie przeszlifować papierem ściernym. Następnie spryskać podkładem antykorozyjnym, a potem błyszczącą farbą emaliową. Chroń powierzchnie przed bliskością bezpośrednich źródeł ciepła; jeśli to nie jest możliwe, chroń je za pomocą osłony.